Orientalmotor
东方马达

AC小型标准电动机

带电磁制动电动机

带电磁制动电动机

· 搭载无励磁动作型电磁制动的电动机
· 适用于上下驱动、停止时的负载保持用途。

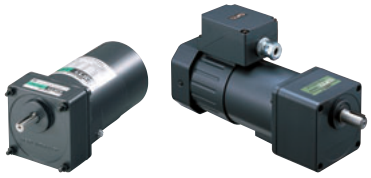

电动机（齿轮轴型）/平行轴减速机、圆轴型

电压	机型	安装尺寸·输出功率						
		□60mm	□70mm	□80mm	□90mm			□104mm
		6W	15W	25W	40W	60W	90W	200W
单相 100/110/115V	导线/电缆线	●	●	●	●	●	●	–
单相 200/220/230V	导线/电缆线	●	●	●	●	●	●	–
三相 200/220/230V	导线/电缆线	●	●	●	●	●	●	–
	带端子箱	–	–	–	–	–	–	●

电动机（齿轮轴型）/直交轴减速机

电压	机型	安装尺寸·输出功率						
		□60mm	□70mm	□80mm	□90mm			□104mm
		6W	15W	25W	40W	60W	90W	200W
单相 100/110/115V	导线/电缆线	–	–	●	●	●	●	–
单相 200/220/230V	导线/电缆线	–	–	●	●	●	●	–
三相 200/220/230V	导线/电缆线	–	–	●	●	●	●	–
	带端子箱	–	–	–	–	–	–	●

三相高效电动机

· 与变频器组合使用，可实现从低速到高速的广泛速度控制。
· 采用转矩、强度优越的的减速机。

电动机（齿轮轴型）/ 高强度平行轴减速机

电压	机型	安装尺寸·输出功率						
		□60mm	□70mm	□80mm	□90mm			□104mm
		6W	15W	25W	40W	60W	100W	200W
三相 200/220/230V	电缆线	–	–	–	–	●	●	–
	带端子箱	–	–	–	–	●	●	–

■品名的阅读方法

●电动机

5 R K 40 GN - AW 2 M U

① ② ③ ④ ⑥ ⑦ ⑧ ⑨ ⑪

5 I K 60 V GVH - JS M T2

① ② ③ ④ ⑤ ⑥ ⑦ ⑨ ⑩

①	电动机安装尺寸	**2**：60mm **3**：70mm **4**：80mm **5**：90mm
②	机型名称	**I**：感应电动机 **R**：可逆电动机
③	系列名称	**K**：**K**系列、**KII**系列
④	输出功率（W）	（例）**40**：40W
⑤	**V**：三相高效电动机	
⑥	轴形状· 齿轮轴型	**GN**：**GN**齿轮轴型 **GE**：**GE**齿轮轴型 **GV**、**GVH**、**GVR**：**GV**齿轮轴型 **A**：圆轴型
⑦	电源电压·极数	**AW**：单相100V、110/115V·4极 **CW**：单相200V、220/230V·4极 **SW**：三相200/220/230V·4极 **JS**：三相200V·4极 **ES**：三相220/230V·4极
⑧	识别记号	
⑨	**M**：无励磁动作型带电磁制动	
⑩	**T2**：带端子箱 无：导线型或电缆线型	
⑪	附带电容器的种类*	**J**：单相100V、200V用电容器 **U**：单相110/115V用电容器 **E**：单相220/230V用电容器 无：三相

*部分品名不同，请确认产品页面。

●减速机

5 GN 50 K

① ② ③ ④

5 GV 50 BS

① ② ③ ④

①	减速机安装尺寸	**2**：60mm **3**：70mm **4**：80mm **5**：90mm
②	齿轮轴型 （减速机种类）	**GN**：**GN**齿轮轴型 **GE**：**GE**齿轮轴型 **GV**、**GVH**、**GVR**：**GV**齿轮轴型
③	减速比	（例）**50**：减速比1：50 **10X**指减速比为1：10的中间减速机
④	**GN**、**GE**齿轮轴型的 减速机种类	**K**、**S**：平行轴减速机 **RH**：直交轴·中空轴减速机 **RA**：直交轴·实轴减速机
	GV齿轮轴型的 输出轴材质	**B**：铁 **BS**：不锈钢

●200W电动机

BH I 6 2 S M T - 100 RH

① ② ③ ④ ⑤ ⑥ ⑦ ⑧ ⑨

①	系列名称	**BH**：**BH**系列
②	机型名称	**I**：感应电动机
③	电动机安装尺寸	**6**：104mm
④	输出功率（W）	（例）**2**：200W
⑤	电源电压·极数	**S**：三相200/220/230V·4极
⑥	**M**：无励磁动作型带电磁制动	
⑦	**T**：带端子箱	
⑧	减速比、轴形状	数字：减速比 **A**：圆轴型
⑨	减速机的种类	**RH**：直交轴·中空轴减速机 无：平行轴减速机

带电磁制动电动机

6W

□60mm

带电磁制动电动机

上下驱动、停止时的负载保持

■电动机、减速机的种类和组合

●带电磁制动电动机

平行轴减速机

齿轮轴型

◇电动机（齿轮轴型）/平行轴减速机

电压	电动机品名 导线型	平行轴减速机品名
单相100V	**2RK6GN-AW2MJ**	**2GN□K** **2GN10XK** （中间减速机）
单相110/115V	**2RK6GN-AW2MU**	
单相200V	**2RK6GN-CW2MJ**	
单相220/230V	**2RK6GN-CW2ME**	
三相200/220/230V	**2IK6GN-SW2M**	

圆轴型

◇电动机（圆轴型）

电压	电动机品名 导线型
单相100V	**2RK6A-AW2MJ**
单相110/115V	**2RK6A-AW2MU**
单相200V	**2RK6A-CW2MJ**
单相220/230V	**2RK6A-CW2ME**
三相200/220/230V	**2IK6A-SW2M**

●品名的□中为表示减速比的数值。

带电磁制动电动机

6W

□60mm

平行轴减速机/圆轴电动机

■规格

●电动机部

品名 导线型	额定	输出功率 W	电压 V	频率 Hz	电流 A	起动转矩 mN·m	额定转矩 mN·m	额定转速 r/min	电容器容量 μF	过热保护装置
2RK6GN-AW2MJ **2RK6A-AW2MJ**	30分钟	6	单相100	50	0.244	50	49	1150	4.5	ZP
				60	0.295	45	41	1400		
2RK6GN-AW2MU **2RK6A-AW2MU**	30分钟	6	单相110	60	0.235	45	41	1450	3.5	
			单相115		0.242					
2RK6GN-CW2MJ **2RK6A-CW2MJ**	30分钟	6	单相200	50	0.113	50	49	1150	1.0	
				60	0.131	45	41	1400		
2RK6GN-CW2ME **2RK6A-CW2ME**	30分钟	6	单相220	50	0.107	50	49	1150	0.8	
				60	0.109	45	41	1450		
			单相230	50	0.112	50	49	1200		
				60	0.113	45	41	1450		
2IK6GN-SW2M **2IK6A-SW2M**	连续	6	三相200	50	0.081	49	49	1200	–	
				60	0.072	41	41	1400		
			三相220	60	0.076	41	41	1500		
			三相230		0.079					

●没有内藏与可逆电动机同样的简易制动。
●电动机铭牌上的品名并无表示电容器种类的记号（**J**、**U**、**E**）。
各种海外规格以电动机铭牌上的品名申请取得认证。
●ZP：内藏阻抗保护器装置。

●电磁制动部（无励磁动作型）

品名	电压 V	频率 Hz	电流 A	输入 W	静摩擦转矩 mN·m
2RK6GN-AW2MJ **2RK6A-AW2MJ**	单相100	50	0.03	3	30
		60			
2RK6GN-AW2MU **2RK6A-AW2MU**	单相110	60	0.03	3	30
	单相115				
2RK6GN-CW2MJ **2RK6A-CW2MJ**	单相200	50	0.02	3	30
		60			
2RK6GN-CW2ME **2RK6A-CW2ME**	单相220	50	0.02	3	30
		60			
	单相230	50			
		60			
2IK6GN-SW2M **2IK6A-SW2M**	单相200	50	0.02	3	30
		60			
	单相220	60			
	单相230				

■种类和价格（刊载价格为未税价格，购买时还需另加13%的增值税）

●电动机

2～15个工作日

机型	品名 齿轮轴型	品名 圆轴型	未税定价
导线型	**2RK6GN-AW2MJ**	**2RK6A-AW2MJ**	961元
	2RK6GN-AW2MU	**2RK6A-AW2MU**	961元
	2RK6GN-CW2MJ	**2RK6A-CW2MJ**	980元
	2RK6GN-CW2ME	**2RK6A-CW2ME**	980元
	2IK6GN-SW2M	**2IK6A-SW2M**	980元

●减速机

2个工作日起

减速机的种类		减速机品名	减速比	未税定价
平行轴	**GN-K** 减速机	**2GN□K**	**3～18**	267元
			25～36	292元
			50～180	332元
		2GN10XK（中间减速机）		272元

●品名的□中为表示减速比的数值。

■容许转矩

●转速是以电动机的同步转速（50Hz：1500r/min、60Hz：1800r/min）为基准除以减速比而算出的数值。实际转速将随负载大小变化而比所示数值减少2～20%左右。

●希望以大于下表的减速比进一步减速时，可在电动机与减速机之间安装减速比为10的中间减速机。此时的容许转矩为3N·m。

●50Hz

单位：N·m

品名	转速 r/min	500	417	300	250	200	167	120	100	83	60	50	42	30	25	20	17	15	12.5	10	8.3
电动机/减速机	减速比	**3**	**3.6**	**5**	**6**	**7.5**	**9**	**12.5**	**15**	**18**	**25**	**30**	**36**	**50**	**60**	**75**	**90**	**100**	**120**	**150**	**180**
2RK6GN-AW2MJ **2RK6GN-CW2MJ** **2RK6GN-CW2ME** **2IK6GN-SW2M**	**2GN□K**	0.12	0.14	0.20	0.24	0.30	0.36	0.50	0.60	0.71	0.89	1.1	1.3	1.6	1.9	2.4	2.9	3	3	3	3

●60Hz

单位：N·m

品名	转速 r/min	600	500	360	300	240	200	144	120	100	72	60	50	36	30	24	20	18	15	12	10
电动机/减速机	减速比	**3**	**3.6**	**5**	**6**	**7.5**	**9**	**12.5**	**15**	**18**	**25**	**30**	**36**	**50**	**60**	**75**	**90**	**100**	**120**	**150**	**180**
2RK6GN-AW2MJ **2RK6GN-AW2MU** **2RK6GN-CW2MJ** **2RK6GN-CW2ME** **2IK6GN-SW2M**	**2GN□K**	0.10	0.12	0.17	0.20	0.25	0.30	0.42	0.50	0.60	0.75	0.90	1.1	1.4	1.6	2.0	2.4	2.7	3	3	3

■容许径向负载 · 容许轴向负载 · 容许转动惯量J

减速机的规格→ 52页

■起动、制动特性（参考值）

●单相电动机

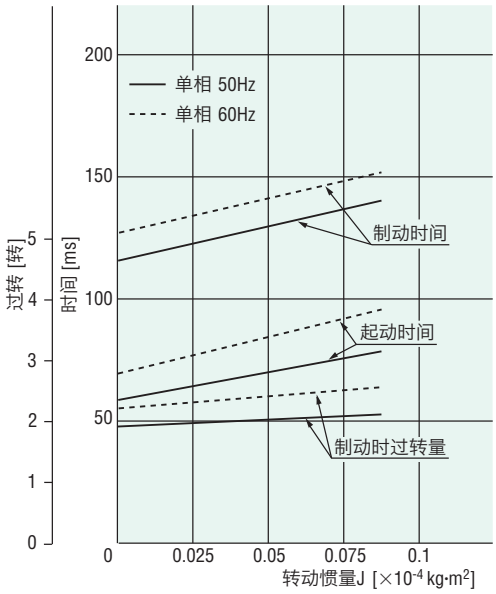

●三相电动机

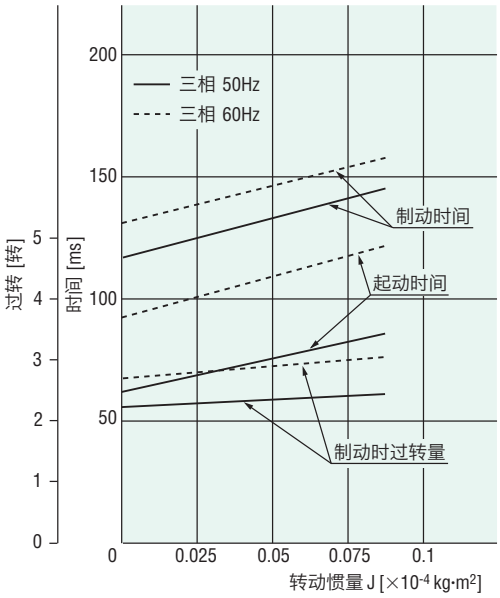

●品名的□中为表示减速比的数值。

■外形图（单位 mm）

●减速机附带有“安装用螺丝”。

●电动机/平行轴减速机

2D & 3D CAD

电动机品名	减速机品名	减速比	L1	L2	质量 kg		2D CAD
					电动机	减速机	
2RK6GN-AW2M□ **2RK6GN-CW2M□** **2IK6GN-SW2M**	**2GN□K**	**3～18**	30	3	0.9	0.24	A600A
		25～36	40			0.31	A600B
		50～180				0.34	

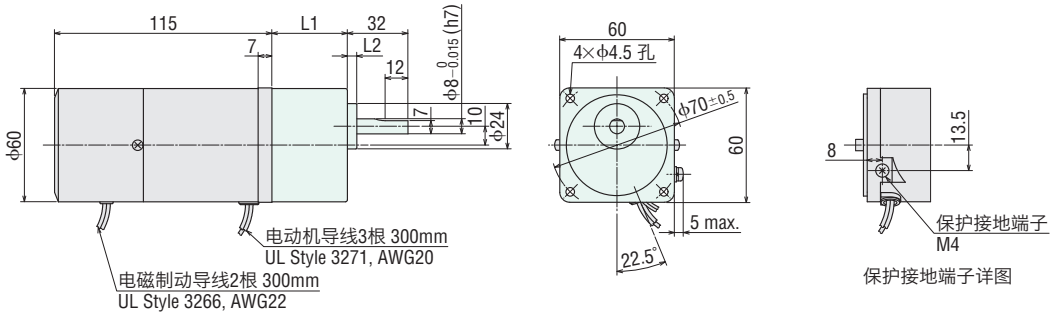

●圆轴型的轴部

除轴部以外，电动机外形与齿轮轴型相同。

2D & 3D CAD

机型	质量 kg	2D CAD
导线型	0.9	A463

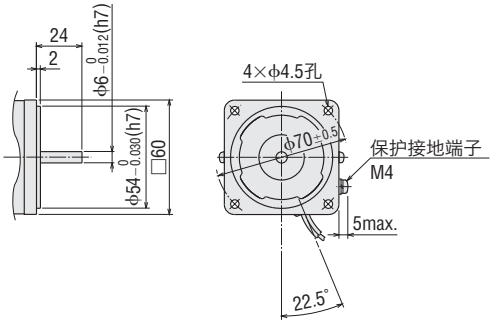

●中间减速机

2GN10XK

质量：0.2kg

2D CAD A003 3D CAD

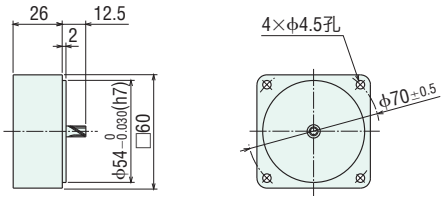

●电容器（附件）

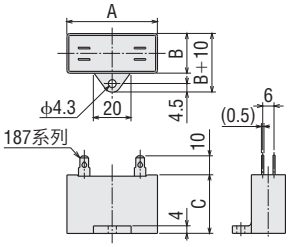

单位：mm

电动机品名	电容器品名	A	B	C	质量 g
2RK6GN-AW2MJ **2RK6A-AW2MJ**	CH45FAUL2	37	18	27	26
2RK6GN-AW2MU **2RK6A-AW2MU**	CH35FAUL2	31	17	27	22
2RK6GN-CW2MJ **2RK6A-CW2MJ**	CH10BFAUL	37	18	27	27
2RK6GN-CW2ME **2RK6A-CW2ME**	CH08BFAUL	31	17	27	23

●电动机附带有电容器、电容器套。

●品名的□中为表示附带电容器种类**J**、**U**或**E**。
品名的□中为表示减速比的数值。

带电磁制动电动机

15W

□70mm

带电磁制动电动机

上下驱动、停止时的负载保持

■电动机、减速机的种类和组合

●带电磁制动电动机

平行轴减速机

齿轮轴型

◇电动机（齿轮轴型）/平行轴减速机

电压	电动机品名 导线型	平行轴减速机品名
单相100V	**3RK15GN-AW2MJ**	**3GN□K** **3GN10XK** （中间减速机）
单相110/115V	**3RK15GN-AW2MU**	
单相200V	**3RK15GN-CW2MJ**	
单相220/230V	**3RK15GN-CW2ME**	
三相200/220/230V	**3IK15GN-SW2M**	

圆轴型

◇电动机（圆轴型）

电压	电动机品名 导线型
单相100V	**3RK15A-AW2MJ**
单相110/115V	**3RK15A-AW2MU**
单相200V	**3RK15A-CW2MJ**
单相220/230V	**3RK15A-CW2ME**
三相200/220/230V	**3IK15A-SW2M**

●品名的□中为表示减速比的数值。

带电磁制动电动机

15W

□70mm

平行轴减速机/圆轴电动机

■规格

●电动机部

品名 导线型	额定	输出功率 W	电压 V	频率 Hz	电流 A	起动转矩 mN·m	额定转矩 mN·m	额定转速 r/min	电容器容量 μF	过热保护装置
3RK15GN-AW2MJ **3RK15A-AW2MJ**	30分钟	15	单相100	50	0.40	100	125	1200	7.5	TP
				60	0.50		105	1450		
3RK15GN-AW2MU **3RK15A-AW2MU**	30分钟	15	单相110	60	0.42	100	105	1450	6.0	
			单相115		0.41					
3RK15GN-CW2MJ **3RK15A-CW2MJ**	30分钟	15	单相200	50	0.19	100	125	1200	1.8	
				60	0.24		105	1450		
3RK15GN-CW2ME **3RK15A-CW2ME**	30分钟	15	单相220	50	0.18	100	125	1200	1.5	
				60	0.20		105	1450		
			单相230	50	0.19	100	125	1200		
				60	0.20		105	1450		
3IK15GN-SW2M **3IK15A-SW2M**	连续	15	三相200	50	0.17	110	110	1350	–	
				60	0.15	85	100	1600		
			三相220	60	0.16	100	100	1650		
			三相230		0.17					

●没有内藏与可逆电动机同样的简易制动。
●电动机铭牌上的品名并无表示电容器种类的记号（**J**、**U**、**E**）。
各种海外规格以电动机铭牌上的品名申请取得认证。
●TP：内藏过热保护装置（自动还原型）。过热保护装置在电动机因某种原因而造成过热时会自行起动并使电动机停止。
（对电磁制动继续提供电源，保持开放状态。）
电动机在温度下降后会自动恢复运行，故在进行检查作业时请务必事先切断电源。

●电磁制动部（无励磁动作型）

品名	电压 V	频率 Hz	电流 A	输入 W	静摩擦转矩 mN·m
3RK15GN-AW2MJ **3RK15A-AW2MJ**	单相100	50	0.09	7	80
		60			
3RK15GN-AW2MU **3RK15A-AW2MU**	单相110	60	0.09	7	80
	单相115				
3RK15GN-CW2MJ **3RK15A-CW2MJ**	单相200	50	0.05	7	80
		60			
3RK15GN-CW2ME **3RK15A-CW2ME**	单相220	50	0.05	7	80
		60			
	单相230	50			
		60			
3IK15GN-SW2M **3IK15A-SW2M**	单相200	50	0.05	7	80
		60			
	单相220	60			
	单相230				

■种类和价格（刊载价格为未税价格，购买时还需另加13%的增值税）

●电动机

2～15个工作日

机型	品名 齿轮轴型	品名 圆轴型	未税定价
导线型	**3RK15GN-AW2MJ**	**3RK15A-AW2MJ**	1,072元
	3RK15GN-AW2MU	**3RK15A-AW2MU**	1,072元
	3RK15GN-CW2MJ	**3RK15A-CW2MJ**	1,092元
	3RK15GN-CW2ME	**3RK15A-CW2ME**	1,092元
	3IK15GN-SW2M	**3IK15A-SW2M**	1,092元

●减速机

2个工作日起

减速机的种类		减速机品名	减速比	未税定价
平行轴	**GN-K** 减速机	**3GN□K**	**3～18**	292元
			25～36	317元
			50～180	352元
		3GN10XK（中间减速机）		292元

●品名的□中为表示减速比的数值。

■容许转矩

●转速是以电动机的同步转速（50Hz：1500r/min、60Hz：1800r/min）为基准除以减速比而算出的数值。实际转速将随负载大小变化而比所示数值减少2～20%左右。

●希望以大于下表的减速比进一步减速时，可在电动机与减速机之间安装减速比为10的中间减速机。此时的容许转矩为5N·m。

●50Hz

单位：N·m

品名	转速 r/min	500	417	300	250	200	167	120	100	83	60	50	42	30	25	20	17	15	12.5	10	8.3
电动机/减速机	减速比	**3**	**3.6**	**5**	**6**	**7.5**	**9**	**12.5**	**15**	**18**	**25**	**30**	**36**	**50**	**60**	**75**	**90**	**100**	**120**	**150**	**180**
3RK15GN-AW2MJ **3RK15GN-CW2MJ** **3RK15GN-CW2ME**	**3GN□K**	0.30	0.36	0.51	0.61	0.76	0.91	1.3	1.5	1.8	2.3	2.7	3.3	4.1	5	5	5	5	5	5	5
3IK15GN-SW2M	**3GN□K**	0.27	0.32	0.45	0.53	0.67	0.80	1.1	1.3	1.6	2.0	2.4	2.9	3.6	4.4	5	5	5	5	5	5

●60Hz

单位：N·m

品名	转速 r/min	600	500	360	300	240	200	144	120	100	72	60	50	36	30	24	20	18	15	12	10
电动机/减速机	减速比	**3**	**3.6**	**5**	**6**	**7.5**	**9**	**12.5**	**15**	**18**	**25**	**30**	**36**	**50**	**60**	**75**	**90**	**100**	**120**	**150**	**180**
3RK15GN-AW2MJ **3RK15GN-AW2MU** **3RK15GN-CW2MJ** **3RK15GN-CW2ME**	**3GN□K**	0.26	0.31	0.43	0.51	0.64	0.77	1.1	1.3	1.5	1.9	2.3	2.8	3.5	4.2	5	5	5	5	5	5
3IK15GN-SW2M	**3GN□K**	0.24	0.29	0.41	0.49	0.61	0.73	1.0	1.2	1.5	1.8	2.2	2.6	3.3	4.0	5	5	5	5	5	5

■容许径向负载·容许轴向负载·容许转动惯量J

减速机的规格→ 52页

■起动、制动特性（参考值）

●单相电动机

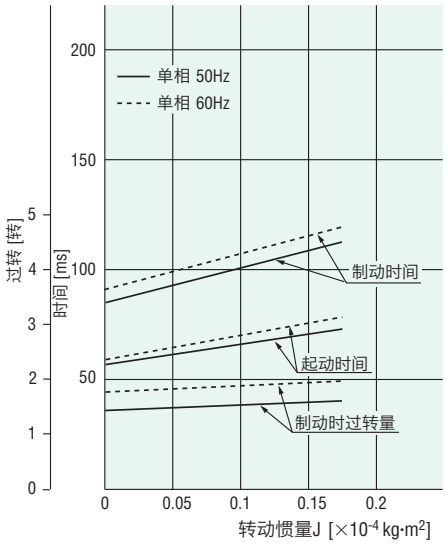

●三相电动机

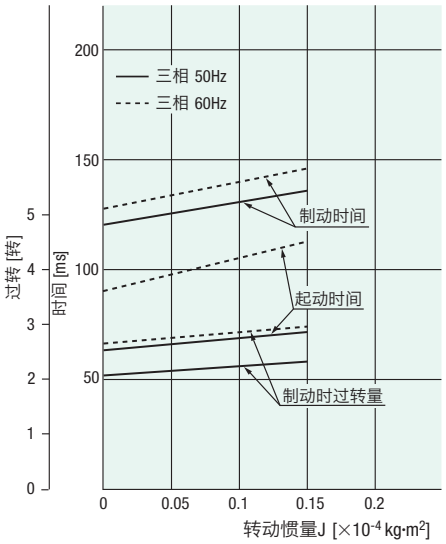

●品名的□中为表示减速比的数值。

■外形图（单位 mm）

●减速机附带有“安装用螺丝”。

●电动机/平行轴减速机

2D & 3D CAD

电动机品名	减速机品名	减速比	L1	L2	质量 kg		2D CAD
					电动机	减速机	
3RK15GN-AW2M□ **3RK15GN-CW2M□** **3IK15GN-SW2M**	**3GN□K**	**3～18**	32	3	1.3	0.34	A602A
		25～36	42			0.43	A602B
		50～180				0.48	

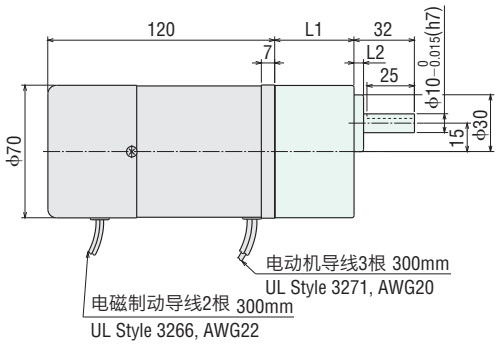

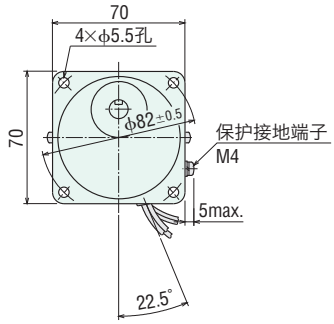

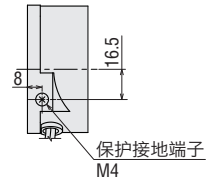

保护接地端子详图

平行键（附件）

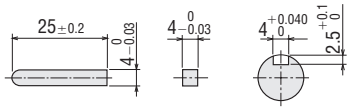

●圆轴型的轴部

除轴部以外，电动机外形与齿轮轴型相同。

2D & 3D CAD

机型	质量 kg	2D CAD
导线型	1.3	A465

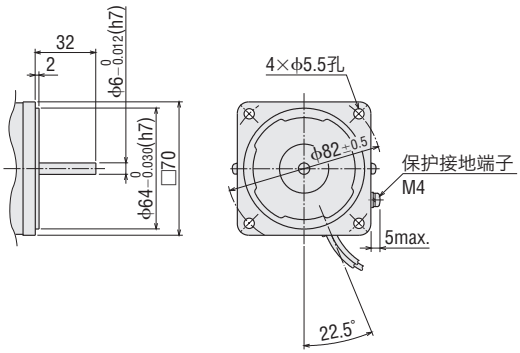

●中间减速机

3GN10XK

质量：0.3kg

2D CAD A009 3D CAD

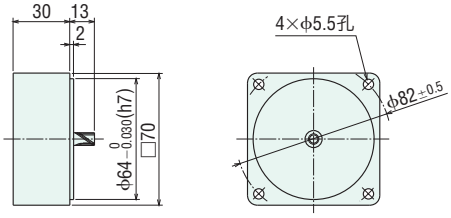

●电容器（附件）

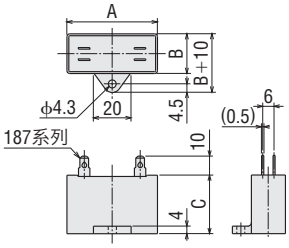

单位：mm

电动机品名	电容器品名	A	B	C	质量 g
3RK15GN-AW2MJ **3RK15A-AW2MJ**	CH75CFAUL2	48	21	31	41
3RK15GN-AW2MU **3RK15A-AW2MU**	CH60CFAUL2	38	21	31	35
3RK15GN-CW2MJ **3RK15A-CW2MJ**	CH18BFAUL	38	21	31	37
3RK15GN-CW2ME **3RK15A-CW2ME**	CH15BFAUL	38	21	31	37

●电动机附带有电容器、电容器套。

●品名的□中为表示附带电容器种类**J**、**U**或**E**。
品名的□中为表示减速比的数值。

带电磁制动电动机

25W

□80mm

带电磁制动电动机

上下驱动、停止时的负载保持

■电动机、减速机的种类和组合

●带电磁制动电动机

平行轴减速机　　直交轴减速机

齿轮轴型

◇电动机（齿轮轴型）/平行轴减速机

电压	电动机品名 导线型	平行轴 减速机品名	直交轴 减速机品名
单相100V	**4RK25GN-AW2MJ**	**4GN□K** **4GN10XK** （中间减速机）	**4GN□RH** （中空轴） **4GN□RA** （实轴）
单相110/115V	**4RK25GN-AW2MU**		
单相200V（220V）	**4RK25GN-CW2MJ**		
单相220/230V	**4RK25GN-CW2ME**		
三相200/220/230V	**4IK25GN-SW2M**		

圆轴型

◇电动机（圆轴型）

电压	电动机品名 导线型
单相100V	**4RK25A-AW2MJ**
单相110/115V	**4RK25A-AW2MU**
单相200V（220V）	**4RK25A-CW2MJ**
单相220/230V	**4RK25A-CW2ME**
三相200/220/230V	**4IK25A-SW2M**

●品名的□中为表示减速比的数值。

带电磁制动电动机

25W

□80mm

平行轴减速机/直交轴减速机
圆轴电动机

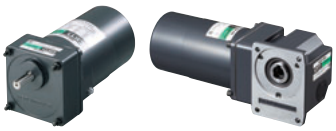

■规格

●电动机部

品名 导线型	额定	输出功率 W	电压 V	频率 Hz	电流 A	起动转矩 mN·m	额定转矩 mN·m	额定转速 r/min	电容器容量 μF	过热保护装置
4RK25GN-AW2MJ **4RK25A-AW2MJ**	30分钟	25	单相100	50	0.55	160	205	1200	10	TP
				60	0.64	140	170	1450		
4RK25GN-AW2MU **4RK25A-AW2MU**	30分钟	25	单相110 单相115	60	0.54	140	170	1450	8.0	
4RK25GN-CW2MJ **4RK25A-CW2MJ**	30分钟	25	单相200	50	0.27	160	205	1200	2.5	
				60	0.34	140	170	1450		
			单相220	50	0.27	160	205	1200		
4RK25GN-CW2ME **4RK25A-CW2ME**	30分钟	25	单相220	60	0.28	140	170	1450	2.0	
			单相230	50	0.25	160	205	1200		
				60	0.28	140	170	1450		
4IK25GN-SW2M **4IK25A-SW2M**	连续	25	三相200	50	0.23	240	190	1300	–	
				60	0.21	160	160	1550		
			三相220	60	0.20	160	150	1600		
			三相230		0.21					

●没有内藏与可逆电动机同样的简易制动。
●电动机铭牌上的品名并无表示电容器种类的记号（**J**、**U**、**E**）。
各种海外规格以电动机铭牌上的品名申请取得认证。
●TP：内藏过热保护装置（自动还原型）。过热保护装置在电动机因某种原因而造成过热时会自行起动并使电动机停止。
（对电磁制动继续提供电源，保持开放状态。）
电动机在温度下降后会自动恢复运行，故在进行检查作业时请务必事先切断电源。

●电磁制动部（无励磁动作型）

品名	电压 V	频率 Hz	电流 A	输入 W	静摩擦转矩 mN·m
4RK25GN-AW2MJ **4RK25A-AW2MJ**	单相100	50	0.09	6	100
		60			
4RK25GN-AW2MU **4RK25A-AW2MU**	单相110 单相115	60	0.09	6	100
4RK25GN-CW2MJ **4RK25A-CW2MJ**	单相200	50	0.05	7	100
		60			
	单相220	50			
4RK25GN-CW2ME **4RK25A-CW2ME**	单相220	60	0.05	7	100
	单相230	50			
		60			
4IK25GN-SW2M **4IK25A-SW2M**	单相200	50	0.05	7	100
		60			
	单相220 单相230	60			

■种类和价格（刊载价格为未税价格，购买时还需另加13%的增值税）

●电动机

2～15个工作日

机型	品名 齿轮轴型	品名 圆轴型	未税定价
导线型	**4RK25GN-AW2MJ**	**4RK25A-AW2MJ**	1,203元
	4RK25GN-AW2MU	**4RK25A-AW2MU**	1,203元
	4RK25GN-CW2MJ	**4RK25A-CW2MJ**	1,229元
	4RK25GN-CW2ME	**4RK25A-CW2ME**	1,229元
	4IK25GN-SW2M	**4IK25A-SW2M**	1,229元

●减速机

2～20个工作日

减速机的种类		减速机品名	减速比	未税定价
平行轴	**GN-K** 减速机	**4GN□K**	**3～18**	297元
			25～36	322元
			50～180	357元
		4GN10XK（中间减速机）		297元
直交轴	中空轴 减速机	**4GN□RH**	**3～18**	672元
			25～36	729元
			50～180	799元
	实轴 减速机	**4GN□RA**	**3～18**	564元
			25～36	615元
			50～180	678元

●品名的□中为表示减速比的数值。

容许转矩

- 转速是以电动机的同步转速（50Hz：1500r/min、60Hz：1800r/min）为基准除以减速比而算出的数值。实际转速将随负载大小变化而比所示数值减少2～20%左右。
- 希望以大于下表的减速比进一步减速时，可在电动机与减速机之间安装减速比为10的中间减速机。此时的容许转矩为8N·m。但是，如安装的减速机其减速比为1/25～1/36时，容许转矩则为6N·m。

平行轴减速机50Hz

单位：N·m

品名	转速 r/min	500	417	300	250	200	167	120	100	83	60	50	42	30	25	20	17	15	12.5	10	8.3
电动机/减速机	减速比	**3**	**3.6**	**5**	**6**	**7.5**	**9**	**12.5**	**15**	**18**	**25**	**30**	**36**	**50**	**60**	**75**	**90**	**100**	**120**	**150**	**180**
4RK25GN-AW2MJ 4RK25GN-CW2MJ 4RK25GN-CW2ME	**4GN□K**	0.50	0.60	0.83	1.0	1.2	1.5	2.1	2.5	3.0	3.7	4.5	5.4	6.8	8	8	8	8	8	8	8
4IK25GN-SW2M	**4GN□K**	0.46	0.55	0.77	0.92	1.2	1.4	1.9	2.3	2.8	3.5	4.2	5.0	6.3	7.5	8	8	8	8	8	8

平行轴减速机60Hz

单位：N·m

品名	转速 r/min	600	500	360	300	240	200	144	120	100	72	60	50	36	30	24	20	18	15	12	10
电动机/减速机	减速比	**3**	**3.6**	**5**	**6**	**7.5**	**9**	**12.5**	**15**	**18**	**25**	**30**	**36**	**50**	**60**	**75**	**90**	**100**	**120**	**150**	**180**
4RK25GN-AW2MJ 4RK25GN-AW2MU 4RK25GN-CW2MJ 4RK25GN-CW2ME	**4GN□K**	0.41	0.50	0.69	0.83	1.0	1.2	1.7	2.1	2.5	3.1	3.7	4.5	5.6	6.7	8	8	8	8	8	8
4IK25GN-SW2M（200V）	**4GN□K**	0.39	0.47	0.65	0.78	0.97	1.2	1.6	1.9	2.3	2.9	3.5	4.2	5.3	6.3	7.9	8	8	8	8	8
4IK25GN-SW2M（220/230V）	**4GN□K**	0.36	0.44	0.61	0.73	0.91	1.1	1.5	1.8	2.2	2.7	3.3	3.9	5.0	5.9	7.4	8	8	8	8	8

直交轴减速机50Hz

单位：N·m

品名	转速 r/min	500	417	300	250	200	167	120	100	83	60	50	42	30	25	20	17	15	12.5	10	8.3
电动机/减速机	减速比	**3**	**3.6**	**5**	**6**	**7.5**	**9**	**12.5**	**15**	**18**	**25**	**30**	**36**	**50**	**60**	**75**	**90**	**100**	**120**	**150**	**180**
4RK25GN-AW2MJ 4RK25GN-CW2MJ /4GN□RH	额定	0.25	0.3	0.41	0.49	0.77	0.92	1.5	1.8	2.2	3.1	3.7	4.4	6.2	7.4	8	8	8	8	8	8
	起动	0.19	0.23	0.32	0.38	0.6	0.72	1.1	1.3	1.6	2.2	2.6	3.1	4.3	5.2	6.5	7.8	8	8	8	8
4IK25GN-SW2M /4GN□RH	额定	0.23	0.27	0.38	0.46	0.71	0.86	1.4	1.7	2.1	2.9	3.4	4.1	5.7	6.8	8	8	8	8	8	8
	起动	0.29	0.35	0.48	0.58	0.9	1.1	1.6	1.9	2.3	3.2	3.9	4.7	6.5	7.8	8	8	8	8	8	8
4RK25GN-AW2MJ 4RK25GN-CW2MJ /4GN□RA	额定	0.31	0.37	0.51	0.62	0.77	0.92	1.5	1.8	2.2	3.1	3.7	4.4	6.2	7.4	8	8	8	8	8	8
	起动	0.24	0.29	0.4	0.48	0.6	0.72	1.1	1.3	1.6	2.2	2.6	3.1	4.3	5.2	6.5	7.8	8	8	8	8
4IK25GN-SW2M /4GN□RA	额定	0.29	0.34	0.48	0.57	0.71	0.86	1.4	1.7	2.1	2.9	3.4	4.1	5.7	6.8	8	8	8	8	8	8
	起动	0.36	0.43	0.6	0.72	0.9	1.1	1.6	1.9	2.3	3.2	3.9	4.7	6.5	7.8	8	8	8	8	8	8

直交轴减速机60Hz

单位：N·m

品名	转速 r/min	600	500	360	300	240	200	144	120	100	72	60	50	36	30	24	20	18	15	12	10
电动机/减速机	减速比	**3**	**3.6**	**5**	**6**	**7.5**	**9**	**12.5**	**15**	**18**	**25**	**30**	**36**	**50**	**60**	**75**	**90**	**100**	**120**	**150**	**180**
4RK25GN-AW2MJ 4RK25GN-CW2MJ /4GN□RH	额定	0.2	0.24	0.34	0.41	0.64	0.77	1.3	1.5	1.8	2.6	3.1	3.7	5.1	6.1	7.7	8	8	8	8	8
	起动	0.17	0.2	0.28	0.34	0.53	0.63	0.95	1.1	1.4	1.9	2.3	2.7	3.8	4.5	5.7	6.8	7.6	8	8	8
4IK25GN-SW2M（三相200V） **/4GN□RH**	额定	0.19	0.23	0.32	0.38	0.6	0.72	1.2	1.4	1.7	2.4	2.9	3.5	4.8	5.8	7.2	8	8	8	8	8
	起动	0.19	0.23	0.32	0.38	0.6	0.72	1.1	1.3	1.6	2.2	2.6	3.1	4.3	5.2	6.5	7.8	8	8	8	8
4IK25GN-SW2M（三相220/230V） **/4GN□RH**	额定	0.18	0.22	0.3	0.36	0.56	0.68	1.1	1.4	1.6	2.3	2.7	3.2	4.5	5.4	6.8	8	8	8	8	8
	起动	0.19	0.23	0.32	0.38	0.6	0.72	1.1	1.3	1.6	2.2	2.6	3.1	4.3	5.2	6.5	7.8	8	8	8	8
4RK25GN-AW2MJ 4RK25GN-CW2MJ /4GN□RA	额定	0.26	0.31	0.43	0.51	0.64	0.77	1.3	1.5	1.8	2.6	3.1	3.7	5.1	6.1	7.7	8	8	8	8	8
	起动	0.21	0.25	0.35	0.42	0.53	0.63	0.95	1.1	1.4	1.9	2.3	2.7	3.8	4.5	5.7	6.8	7.6	8	8	8
4IK25GN-SW2M（三相200V） **/4GN□RA**	额定	0.24	0.29	0.4	0.48	0.6	0.72	1.2	1.4	1.7	2.4	2.9	3.5	4.8	5.8	7.2	8	8	8	8	8
	起动	0.24	0.29	0.4	0.48	0.6	0.72	1.1	1.3	1.6	2.2	2.6	3.1	4.3	5.2	6.5	7.8	8	8	8	8
4IK25GN-SW2M（三相220/230V） **/4GN□RA**	额定	0.23	0.27	0.38	0.45	0.56	0.68	1.1	1.4	1.6	2.3	2.7	3.2	4.5	5.4	6.8	8	8	8	8	8
	起动	0.24	0.29	0.4	0.48	0.6	0.72	1.1	1.3	1.6	2.2	2.6	3.1	4.3	5.2	6.5	7.8	8	8	8	8

- 品名的□中为表示减速比的数值。

■容许径向负载 · 容许轴向负载 · 容许转动惯量J

减速机的规格→ 52页

■起动、制动特性（参考值）

●单相电动机

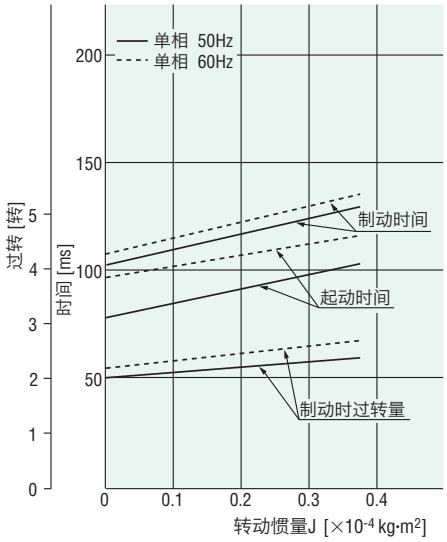

●三相电动机

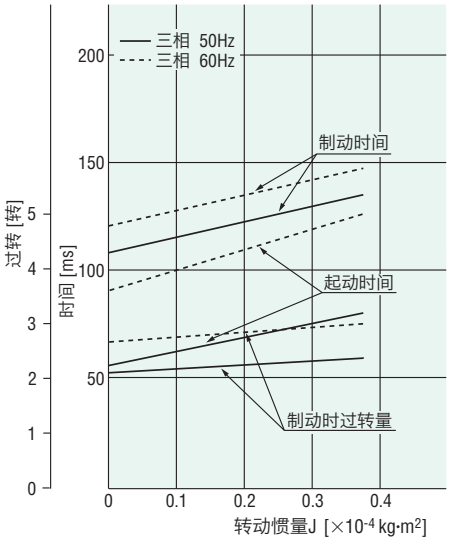

■外形图（单位 mm）

●减速机附带有“安装用螺丝”。

●电动机/平行轴减速机

2D & 3D CAD

电动机品名	减速机品名	减速比	L1	L2	质量 kg		2D CAD
					电动机	减速机	
4RK25GN-AW2M□ 4RK25GN-CW2M□ 4IK25GN-SW2M	4GN□K	3～18	32	3	2.0	0.45	A604A
		25～36	42.5			0.58	A604B
		50～180				0.63	

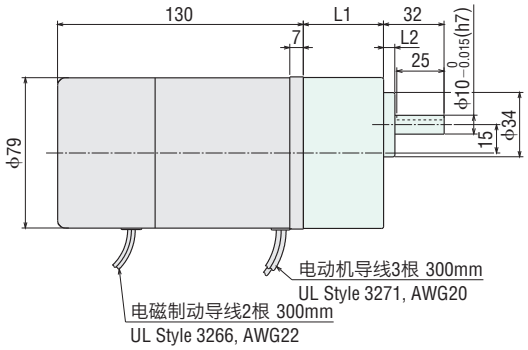

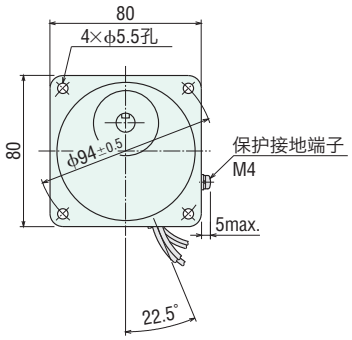

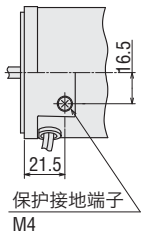

保护接地端子详图

平行键（附件）

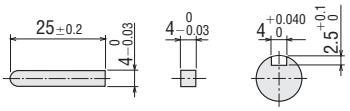

●圆轴型的轴部

除轴部以外，电动机外形与齿轮轴型相同。

2D & 3D CAD

机型	质量 kg	2D CAD
导线型	2.0	A467

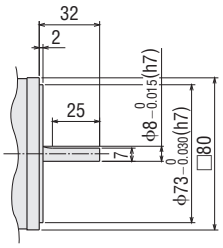

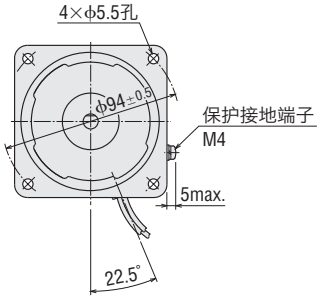

●品名的□中为表示附带电容器种类的**J**、**U**或**E**。
品名的□中为表示减速比的数值。

●直交轴·中空轴减速机

4GN□RH

质量：1.6kg

2D CAD A254 3D CAD

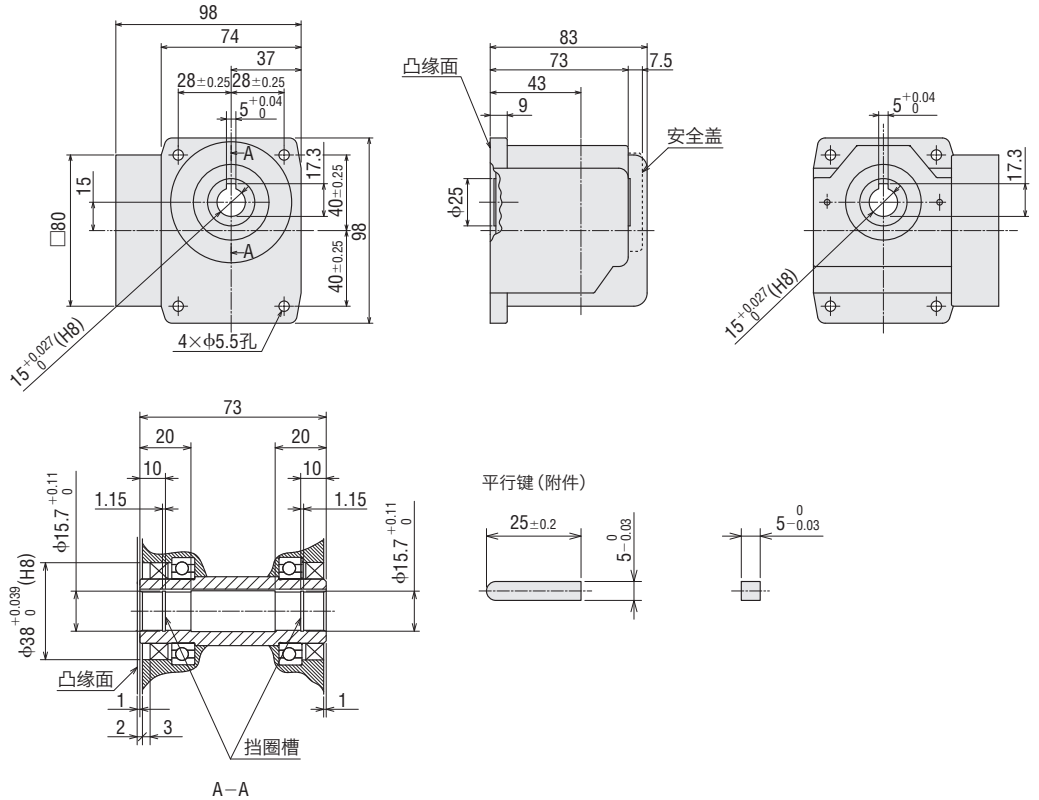

●直交轴·实轴减速机

4GN□RA

质量：1.6kg

2D CAD A255 3D CAD

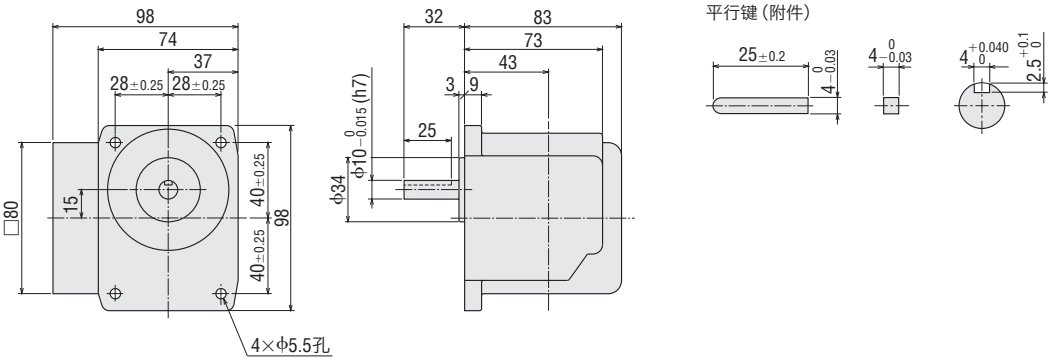

●中间减速机

4GN10XK

质量：0.4kg

2D CAD A013 3D CAD

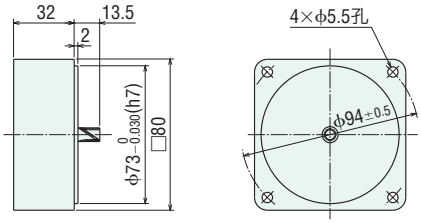

●品名的□中为表示减速比的数值。

●电容器（附件）

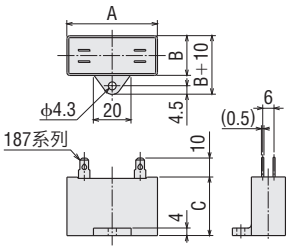

单位：mm

电动机品名	电容器品名	A	B	C	质量 g
4RK25GN-AW2MJ **4RK25A-AW2MJ**	CH100CFAUL2	58	21	31	49
4RK25GN-AW2MU **4RK25A-AW2MU**	CH80CFAUL2	48	21	31	41
4RK25GN-CW2MJ **4RK25A-CW2MJ**	CH25BFAUL	48	21	31	42
4RK25GN-CW2ME **4RK25A-CW2ME**	CH20BFAUL	48	19	29	36

●电动机附带有电容器、电容器套。

带电磁制动电动机

40W

□90mm

带电磁制动电动机

上下驱动、停止时的负载保持

■电动机、减速机的种类和组合

●带电磁制动电动机

平行轴减速机　　直交轴减速机

齿轮轴型

◇电动机（齿轮轴型）/平行轴减速机·直交轴减速机

电压	电动机品名 导线型	平行轴 减速机品名	直交轴 减速机品名
单相100V	**5RK40GN-AW2MJ**	**5GN□K** **5GN10XK** （中间减速机）	**5GN□RH** （中空轴） **5GN□RA** （实轴）
单相110/115V	**5RK40GN-AW2MU**		
单相200V（220V）	**5RK40GN-CW2MJ**		
单相220/230V	**5RK40GN-CW2ME**		
三相200/220/230V	**5IK40GN-SW2M**		

圆轴型

◇电动机（圆轴型）

电压	电动机品名 导线型
单相100V	**5RK40A-AW2MJ**
单相110/115V	**5RK40A-AW2MU**
单相200V（220V）	**5RK40A-CW2MJ**
单相220/230V	**5RK40A-CW2ME**
三相200/220/230V	**5IK40A-SW2M**

●品名的□中为表示减速比的数值。

带电磁制动电动机

40W

□90mm

平行轴减速机/直交轴减速机
圆轴电动机

规格

电动机部

品名 导线型	额定	输出功率 W	电压 V	频率 Hz	电流 A	起动转矩 mN·m	额定转矩 mN·m	额定转速 r/min	电容器容量 μF	过热保护装置
5RK40GN-AW2MJ **5RK40A-AW2MJ**	30分钟	40	单相100	50	0.85	300	315	1250	16	TP
				60	1.04	260	270	1450		
5RK40GN-AW2MU **5RK40A-AW2MU**	30分钟	40	单相110	60	0.81	260	270	1450	12	
			单相115							
5RK40GN-CW2MJ **5RK40A-CW2MJ**	30分钟	40	单相200	50	0.40	270	315	1250	4.0	
				60	0.51	260	260	1500		
			单相220	50	0.40	270	315	1250		
5RK40GN-CW2ME **5RK40A-CW2ME**	30分钟	40	单相220	60	0.43	260	260	1500	3.5	
			单相230	50	0.38	270	315	1250		
				60	0.43	260	260	1500		
5IK40GN-SW2M **5IK40A-SW2M**	连续	40	三相200	50	0.32	400	300	1300	–	
				60	0.30	260	260	1550		
			三相220	60	0.30	260	260	1600		
			三相230		0.31					

●没有内藏与可逆电动机同样的简易制动。
●电动机铭牌上的品名并无表示电容器种类的记号（**J**、**U**、**E**）。
各种海外规格以电动机铭牌上的品名申请取得认证。
●TP：内藏过热保护装置（自动还原型）。过热保护装置在电动机因某种原因而造成过热时会自行起动并使电动机停止。
（对电磁制动继续提供电源，保持开放状态。）
电动机在温度下降后会自动恢复运行，故在进行检查作业时请务必事先切断电源。

电磁制动部（无励磁动作型）

品名	电压 V	频率 Hz	电流 A	输入 W	静摩擦转矩 mN·m
5RK40GN-AW2MJ **5RK40A-AW2MJ**	单相100	50	0.09	6	200
		60			
5RK40GN-AW2MU **5RK40A-AW2MU**	单相110	60	0.09	6	200
	单相115				
5RK40GN-CW2MJ **5RK40A-CW2MJ**	单相200	50	0.05	7	200
		60			
	单相220	50			
5RK40GN-CW2ME **5RK40A-CW2ME**	单相220	60	0.05	7	200
	单相230	50			
		60			
5IK40GN-SW2M **5IK40A-SW2M**	单相200	50	0.05	7	200
		60			
	单相220	60			
	单相230				

种类和价格（刊载价格为未税价格，购买时还需另加13%的增值税）

电动机

2～15个工作日

机型	品名 齿轮轴型	品名 圆轴型	未税定价
导线型	**5RK40GN-AW2MJ**	**5RK40A-AW2MJ**	1,827元
	5RK40GN-AW2MU	**5RK40A-AW2MU**	1,827元
	5RK40GN-CW2MJ	**5RK40A-CW2MJ**	1,858元
	5RK40GN-CW2ME	**5RK40A-CW2ME**	1,858元
	5IK40GN-SW2M	**5IK40A-SW2M**	1,858元

减速机

2～20个工作日

减速机的种类		减速机品名	减速比	未税定价
平行轴	**GN-K** 减速机	**5GN□K**	**3～18**	352元
			25～36	388元
			50～180	418元
		5GN10XK（中间减速机）		372元
直交轴	中空轴 减速机	**5GN□RH**	**3～18**	1,084元
			25～36	1,173元
			50～180	1,268元
	实轴 减速机	**5GN□RA**	**3～18**	837元
			25～36	907元
			50～180	995元

●品名的□中为表示减速比的数值。

容许转矩

- 转速是以电动机的同步转速（50Hz：1500r/min、60Hz：1800r/min）为基准除以减速比而算出的数值。实际转速将随负载大小变化而比所示数值减少2～20%左右。
- 希望以大于下表的减速比进一步减速时，可在电动机与减速机之间安装减速比为10的中间减速机。此时的容许转矩为10N·m。

平行轴减速机50Hz

单位：N·m

品名	转速 r/min	500	417	300	250	200	167	120	100	83	60	50	42	30	25	20	17	15	12.5	10	8.3
电动机/减速机	减速比	**3**	**3.6**	**5**	**6**	**7.5**	**9**	**12.5**	**15**	**18**	**25**	**30**	**36**	**50**	**60**	**75**	**90**	**100**	**120**	**150**	**180**
5RK40GN-AW2MJ 5RK40GN-CW2MJ 5RK40GN-CW2ME	**5GN□K**	0.77	0.92	1.3	1.5	1.9	2.3	3.2	3.8	4.6	5.7	6.9	8.3	10	10	10	10	10	10	10	10
5IK40GN-SW2M	**5GN□K**	0.73	0.87	1.2	1.5	1.8	2.2	3.0	3.6	4.4	5.5	6.6	7.9	9.9	10	10	10	10	10	10	10

平行轴减速机60Hz

单位：N·m

品名	转速 r/min	600	500	360	300	240	200	144	120	100	72	60	50	36	30	24	20	18	15	12	10
电动机/减速机	减速比	**3**	**3.6**	**5**	**6**	**7.5**	**9**	**12.5**	**15**	**18**	**25**	**30**	**36**	**50**	**60**	**75**	**90**	**100**	**120**	**150**	**180**
5RK40GN-AW2MJ 5RK40GN-AW2MU	**5GN□K**	0.66	0.79	1.1	1.3	1.6	2.0	2.7	3.3	3.9	4.9	5.9	7.1	8.9	10	10	10	10	10	10	10
5RK40GN-CW2MJ 5RK40GN-CW2ME 5IK40GN-SW2M	**5GN□K**	0.63	0.76	1.1	1.3	1.6	1.9	2.6	3.2	3.8	4.7	5.7	6.8	8.6	10	10	10	10	10	10	10

直交轴减速机50Hz

单位：N·m

品名	转速 r/min	500	417	300	250	200	167	120	100	83	60	50	42	30	25	20	17	15	12.5	10	8.3
电动机/减速机	减速比	**3**	**3.6**	**5**	**6**	**7.5**	**9**	**12.5**	**15**	**18**	**25**	**30**	**36**	**50**	**60**	**75**	**90**	**100**	**120**	**150**	**180**
5RK40GN-AW2MJ /5GN□RH	额定	0.47	0.57	0.79	0.95	1.6	1.9	2.7	3.2	3.9	4.7	5.7	6.8	9.5	10	10	10	10	10	10	10
	起动	0.45	0.54	0.75	0.9	1.4	1.6	2.3	2.7	3.2	4.1	4.9	5.8	8.1	9.7	10	10	10	10	10	10
5RK40GN-CW2MJ /5GN□RH	额定	0.47	0.57	0.79	0.95	1.6	1.9	2.7	3.2	3.9	4.7	5.7	6.8	9.5	10	10	10	10	10	10	10
	起动	0.41	0.49	0.68	0.81	1.2	1.5	2	2.4	2.9	3.6	4.4	5.2	7.3	8.7	10	10	10	10	10	10
5IK40GN-SW2M /5GN□RH	额定	0.45	0.54	0.75	0.9	1.5	1.8	2.6	3.1	3.7	4.5	5.4	6.5	9	10	10	10	10	10	10	10
	起动	0.6	0.72	1	1.2	1.8	2.2	3	3.6	4.3	5.4	6.5	7.8	10	10	10	10	10	10	10	10
5RK40GN-AW2MJ /5GN□RA	额定	0.64	0.77	1.1	1.3	1.6	1.9	2.7	3.2	3.9	4.7	5.7	6.8	9.5	10	10	10	10	10	10	10
	起动	0.54	0.65	0.9	1.1	1.4	1.6	2.3	2.7	3.2	4.1	4.9	5.8	8.1	9.7	10	10	10	10	10	10
5RK40GN-CW2MJ /5GN□RA	额定	0.64	0.77	1.1	1.3	1.6	1.9	2.7	3.2	3.9	4.7	5.7	6.8	9.5	10	10	10	10	10	10	10
	起动	0.49	0.58	0.81	0.97	1.2	1.5	2	2.4	2.9	3.6	4.4	5.2	7.3	8.7	10	10	10	10	10	10
5IK40GN-SW2M /5GN□RA	额定	0.61	0.73	1	1.2	1.5	1.8	2.6	3.1	3.7	4.5	5.4	6.5	9	10	10	10	10	10	10	10
	起动	0.72	0.86	1.2	1.4	1.8	2.2	3	3.6	4.3	5.4	6.5	7.8	10	10	10	10	10	10	10	10

直交轴减速机60Hz

单位：N·m

品名	转速 r/min	600	500	360	300	240	200	144	120	100	72	60	50	36	30	24	20	18	15	12	10
电动机/减速机	减速比	**3**	**3.6**	**5**	**6**	**7.5**	**9**	**12.5**	**15**	**18**	**25**	**30**	**36**	**50**	**60**	**75**	**90**	**100**	**120**	**150**	**180**
5RK40GN-AW2MJ /5GN□RH	额定	0.41	0.49	0.68	0.81	1.4	1.7	2.3	2.8	3.3	4.1	4.9	5.8	8.1	9.7	10	10	10	10	10	10
	起动	0.39	0.47	0.65	0.78	1.2	1.4	2	2.3	2.8	3.5	4.2	5.1	7	8.4	10	10	10	10	10	10
5RK40GN-CW2MJ 5IK40GN-SW2M /5GN□RH	额定	0.39	0.47	0.65	0.78	1.3	1.6	2.2	2.7	3.2	3.9	4.7	5.6	7.8	9.4	10	10	10	10	10	10
	起动	0.39	0.47	0.65	0.78	1.2	1.4	2	2.3	2.8	3.5	4.2	5.1	7	8.4	10	10	10	10	10	10
5RK40GN-AW2MJ /5GN□RA	额定	0.55	0.66	0.92	1.1	1.4	1.7	2.3	2.8	3.3	4.1	4.9	5.8	8.1	9.7	10	10	10	10	10	10
	起动	0.47	0.56	0.78	0.94	1.2	1.4	2	2.3	2.8	3.5	4.2	5.1	7	8.4	10	10	10	10	10	10
5RK40GN-CW2MJ 5IK40GN-SW2M /5GN□RA	额定	0.53	0.64	0.88	1.1	1.3	1.6	2.2	2.7	3.2	3.9	4.7	5.6	7.8	9.4	10	10	10	10	10	10
	起动	0.47	0.56	0.78	0.94	1.2	1.4	2	2.3	2.8	3.5	4.2	5.1	7	8.4	10	10	10	10	10	10

容许径向负载 · 容许轴向负载 · 容许转动惯量J

减速机的规格→ 52页

- 品名的□中为表示减速比的数值。

■起动、制动特性（参考值）

●单相电动机

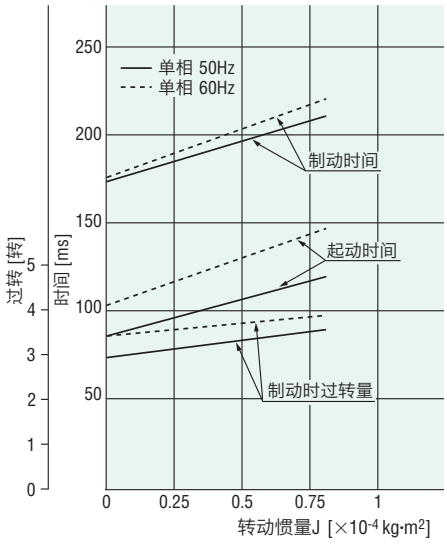

●三相电动机

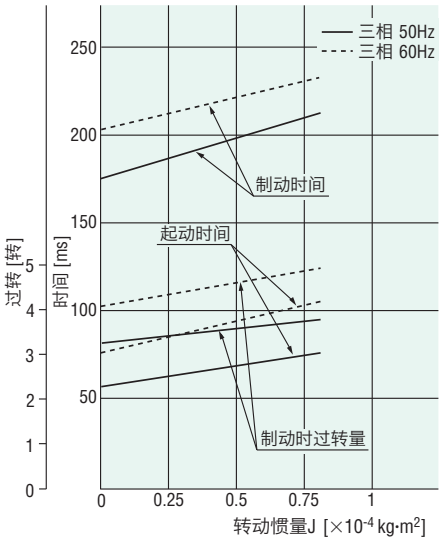

■外形图（单位 mm）

●减速机附带有“安装用螺丝”。

●电动机/平行轴减速机

2D & 3D CAD

电动机品名	减速机品名	减速比	L1	L2	质量 kg		2D CAD
					电动机	减速机	
5RK40GN-AW2M□ **5RK40GN-CW2M□** **5IK40GN-SW2M**	**5GN□K**	**3～18**	42	3	2.8	0.77	A606A
		25～36	60			1.1	A606B
		50～180				1.2	

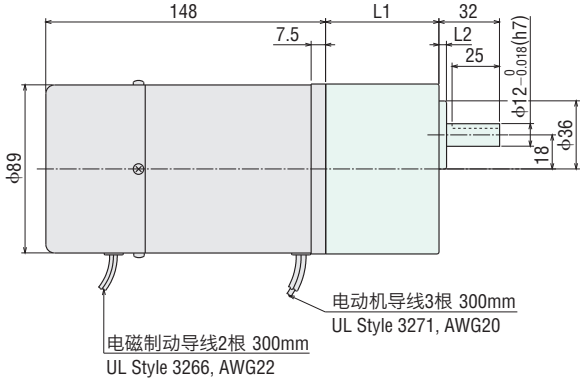

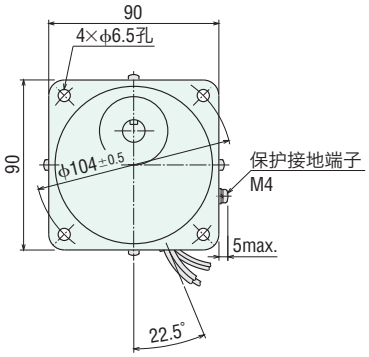

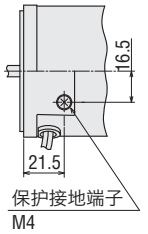

保护接地端子详图

平行键（附件）

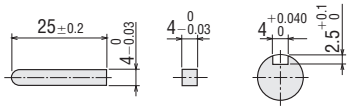

●圆轴型的轴部

除轴部以外，电动机外形与齿轮轴型相同。

2D & 3D CAD

机型	质量 kg	2D CAD
导线型	2.8	A469

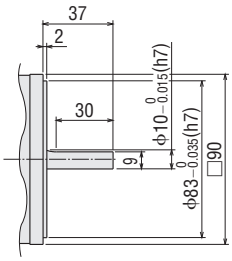

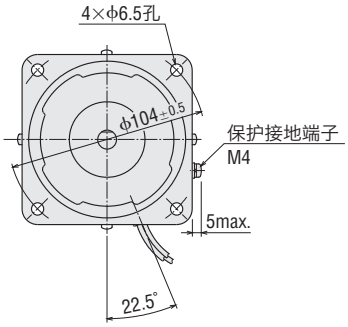

●品名的□中为表示附带电容器种类的**J**、**U**或**E**。
品名的□中为表示减速比的数值。

●直交轴·中空轴减速机

5GN□RH

质量：2.0kg

2D CAD A229 3D CAD

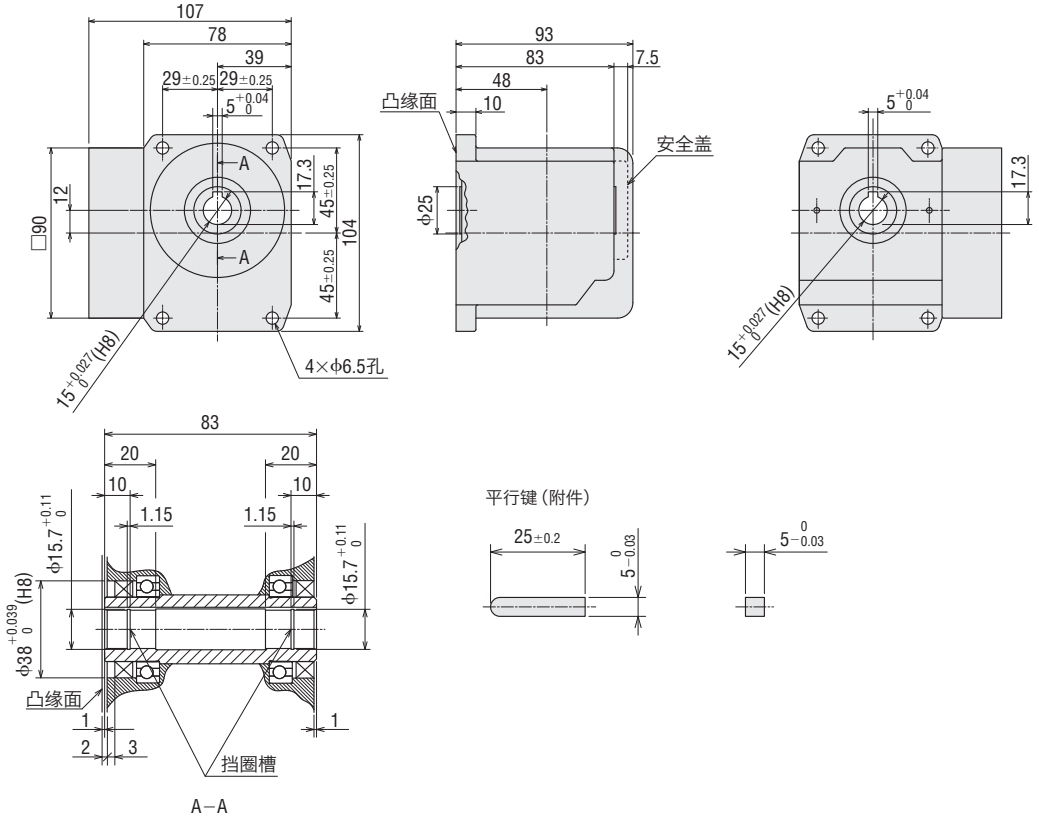

●直交轴·实轴减速机

5GN□RA

质量：2.0kg

2D CAD A025 3D CAD

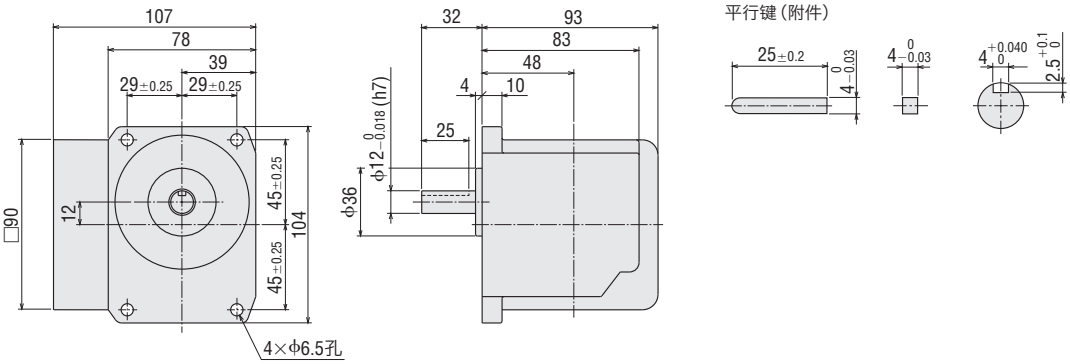

●中间减速机

5GN10XK

质量：0.6kg

2D CAD A022 3D CAD

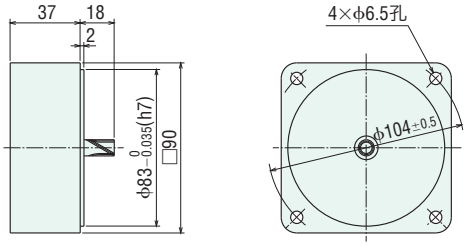

●品名的□中为表示减速比的数值。

●电容器（附件）

外形图编号①

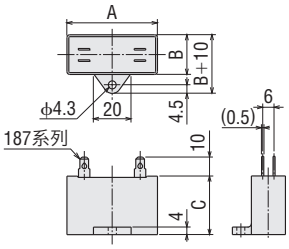

外形图编号②

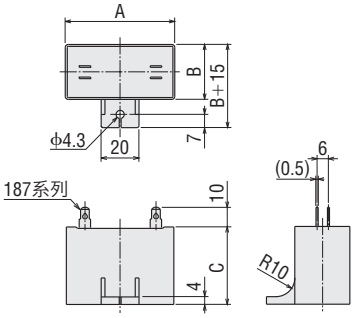

单位：mm

电动机品名	电容器品名	A	B	C	质量 g	外形图编号
5RK40GN-AW2MJ **5RK40A-AW2MJ**	CH160CFAUL2	58	23.5	37	71	②
5RK40GN-AW2MU **5RK40A-AW2MU**	CH120CFAUL2	58	22	35	60	①
5RK40GN-CW2MJ **5RK40A-CW2MJ**	CH40BFAUL	58	23.5	37	73	②
5RK40GN-CW2ME **5RK40A-CW2ME**	CH35BFAUL	58	22	35	59	①

●电动机附带有电容器、电容器套。

带电磁制动电动机

60W

□90mm

带电磁制动电动机

上下驱动、停止时的负载保持

三相高效电动机

可通过变频器驱动进行速度控制

■电动机、减速机的种类和组合

●带电磁制动电动机

平行轴减速机　　直交轴减速机

齿轮轴型

◇电动机（齿轮轴型）/平行轴减速机·直交轴减速机

电压	电动机品名 电缆线型	平行轴 减速机品名	直交轴 减速机品名
单相100V	**5RK60GE-AW2MJ**	**5GE□S** **5GE10XS** （中间减速机）	**5GE□RH** （中空轴） **5GE□RA** （实轴）
单相110/115V	**5RK60GE-AW2MU**		
单相200V（220V）	**5RK60GE-CW2MJ**		
单相220/230V	**5RK60GE-CW2ME**		
三相200/220/230V	**5IK60GE-SW2M**		

圆轴型

◇电动机（圆轴型）

电压	电动机品名 电缆线型
单相100V	**5RK60A-AW2MJ**
单相110/115V	**5RK60A-AW2MU**
单相200V（220V）	**5RK60A-CW2MJ**
单相220/230V	**5RK60A-CW2ME**
三相200/220/230V	**5IK60A-SW2M**

●三相高效电动机

平行轴减速机

齿轮轴型

◇电动机（齿轮轴型）/高强度平行轴减速机

电压	电动机品名		高强度平行轴 减速机品名
	电缆线型	带端子箱型	
三相200V	**5IK60VGVH-JSM**	**5IK60VGVH-JSMT2**	**5GVH□B** **5GVH□BS**
三相220/230V	**5IK60VGVH-ESM**	**5IK60VGVH-ESMT2**	

●品名的□中为表示减速比的数值。

带电磁制动电动机

60W

□90mm

平行轴减速机/直交轴减速机
圆轴电动机

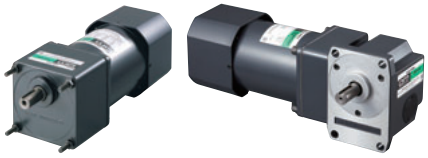

■规格

●电动机部

品名 电缆线型	额定	输出功率 W	电压 V	频率 Hz	电流 A	起动转矩 mN·m	额定转矩 mN·m	额定转速 r/min	电容器容量 μF	过热保护装置
5RK60GE-AW2MJ **5RK60A-AW2MJ**	30分钟	60	单相100	50	1.30	470	490	1200	25	TP
				60	1.50	380	405	1450		
5RK60GE-AW2MU **5RK60A-AW2MU**	30分钟	60	单相110	60	1.24	380	405	1450	20	
			单相115							
5RK60GE-CW2MJ **5RK60A-CW2MJ**	30分钟	60	单相200	50	0.61	450	490	1200	6.0	
				60	0.74	380	405	1450		
			单相220	50	0.61	470	490	1200		
5RK60GE-CW2ME **5RK60A-CW2ME**	30分钟	60	单相220	60	0.61	380	405	1450	5.0	
			单相230	50	0.59	470	490	1200		
				60	0.61	380	405	1450		
5IK60GE-SW2M **5IK60A-SW2M**	连续	60	三相200	50	0.50	600	450	1300	–	
				60	0.43	500	380	1550		
			三相220	60	0.45	500	380	1600		
			三相230		0.46					

●没有内藏与可逆电动机同样的简易制动。
●电动机铭牌上的品名并无表示电容器种类的记号（**J**、**U**、**E**）。
各种海外规格以电动机铭牌上的品名申请取得认证。
●TP：内藏过热保护装置（自动还原型）。过热保护装置在电动机因某种原因而造成过热时会自行起动并使电动机停止。
（对电磁制动继续提供电源，保持开放状态。）
电动机在温度下降后会自动恢复运行，故在进行检查作业时请务必事先切断电源。

●电磁制动部（无励磁动作型）

品名	电压 V	频率 Hz	电流 A	输入 W	静摩擦转矩 mN·m
5RK60GE-AW2MJ **5RK60A-AW2MJ**	单相100	50	0.13	10	500
		60			
5RK60GE-AW2MU **5RK60A-AW2MU**	单相110	60	0.13	10	500
	单相115				
5RK60GE-CW2MJ **5RK60A-CW2MJ**	单相200	50	0.07	10	500
		60			
	单相220	50			
5RK60GE-CW2ME **5RK60A-CW2ME**	单相220	60	0.07	10	500
	单相230	50			
		60			
5IK60GE-SW2M **5IK60A-SW2M**	单相200	50	0.07	10	500
		60			
	单相220	60			
	单相230				

■种类和价格（刊载价格为未税价格，购买时还需另加13%的增值税）

●电动机

2～15个工作日

机型	品名 齿轮轴型	品名 圆轴型	未税定价
电缆线型	**5RK60GE-AW2MJ**	**5RK60A-AW2MJ**	1,706元
	5RK60GE-AW2MU	**5RK60A-AW2MU**	1,706元
	5RK60GE-CW2MJ	**5RK60A-CW2MJ**	1,745元
	5RK60GE-CW2ME	**5RK60A-CW2ME**	1,745元
	5IK60GE-SW2M	**5IK60A-SW2M**	1,745元

●减速机

2～20个工作日

减速机的种类		减速机品名	减速比	未税定价
平行轴	**GE-S** 减速机	**5GE□S**	**3～9**	538元
			12.5～18	609元
			25～60	644元
			75～180	689元
		5GE10XS（中间减速机）		579元
直交轴	中空轴 减速机	**5GE□RH**	**3～25**	1,471元
			30～60	1,572元
			75～180	1,680元
	实轴 减速机	**5GE□RA**	**3～25**	1,230元
			30～60	1,325元
			75～180	1,395元

●品名的□中为表示减速比的数值。

容许转矩

- 转速是以电动机的同步转速（50Hz：1500r/min、60Hz：1800r/min）为基准除以减速比而算出的数值。实际转速将随负载大小变化而比所示数值减少2～20%左右。
- 希望以大于下表的减速比进一步减速时，可在电动机与减速机之间安装减速比为10的中间减速机。此时的容许转矩为20N·m。

平行轴减速机50Hz

单位：N·m

品名	转速 r/min	500	417	300	250	200	167	120	100	83	60	50	42	30	25	20	17	15	12.5	10	8.3
电动机/减速机	减速比	**3**	**3.6**	**5**	**6**	**7.5**	**9**	**12.5**	**15**	**18**	**25**	**30**	**36**	**50**	**60**	**75**	**90**	**100**	**120**	**150**	**180**
5RK60GE-AW2MJ 5RK60GE-CW2MJ 5RK60GE-CW2ME	**5GE□S**	1.2	1.4	2.0	2.4	3.0	3.6	4.5	5.4	6.4	8.1	9.7	11.6	16.2	19.4	20	20	20	20	20	20
5IK60GE-SW2M	**5GE□S**	1.1	1.3	1.8	2.2	2.7	3.3	4.1	4.9	5.9	7.4	8.9	10.7	14.9	17.8	19.9	20	20	20	20	20

平行轴减速机60Hz

单位：N·m

品名	转速 r/min	600	500	360	300	240	200	144	120	100	72	60	50	36	30	24	20	18	15	12	10
电动机/减速机	减速比	**3**	**3.6**	**5**	**6**	**7.5**	**9**	**12.5**	**15**	**18**	**25**	**30**	**36**	**50**	**60**	**75**	**90**	**100**	**120**	**150**	**180**
5RK60GE-AW2MJ 5RK60GE-AW2MU 5RK60GE-CW2MJ 5RK60GE-CW2ME	**5GE□S**	0.98	1.2	1.6	2.0	2.5	3.0	3.7	4.4	5.3	6.7	8.0	9.6	13.4	16.0	17.9	20	20	20	20	20
5IK60GE-SW2M	**5GE□S**	0.92	1.1	1.5	1.8	2.3	2.8	3.5	4.2	5.0	6.3	7.5	9.0	12.5	15.0	16.8	20	20	20	20	20

直交轴减速机50Hz

单位：N·m

品名	转速 r/min	500	417	300	250	200	167	120	100	83	60	50	42	30	25	20	17	15	12.5	10	8.3
电动机/减速机	减速比	**3**	**3.6**	**5**	**6**	**7.5**	**9**	**12.5**	**15**	**18**	**25**	**30**	**36**	**50**	**60**	**75**	**90**	**100**	**120**	**150**	**180**
5RK60GE-AW2MJ /5GE□RH	额定	0.74	0.88	1.2	1.5	2.5	3	4.2	5	6	8.3	8.8	10.6	14.7	17.6	20	20	20	20	20	20
	起动	0.71	0.85	1.2	1.4	2.1	2.5	3.5	4.2	5.1	7.1	7.6	9.1	12.7	15.2	19	20	20	20	20	20
5RK60GE-CW2MJ /5GE□RH	额定	0.74	0.88	1.2	1.5	2.5	3	4.2	5	6	8.3	8.8	10.6	14.7	17.6	20	20	20	20	20	20
	起动	0.68	0.81	1.1	1.4	2	2.4	3.4	4.1	4.9	6.8	7.3	8.7	12.2	14.6	18.2	20	20	20	20	20
5IK60GE-SW2M /5GE□RH	额定	0.68	0.81	1.1	1.4	2.3	2.8	3.8	4.6	5.5	7.7	8.1	9.7	13.5	16.2	20	20	20	20	20	20
	起动	0.9	1.1	1.5	1.8	2.7	3.2	4.5	5.4	6.5	9	9.7	11.7	16.2	19.4	20	20	20	20	20	20
5RK60GE-AW2MJ /5GE□RA	额定	1	1.2	1.7	2	2.5	3	4.2	5	6	8.3	8.8	10.6	14.7	17.6	20	20	20	20	20	20
	起动	0.85	1	1.4	1.7	2.1	2.5	3.5	4.2	5.1	7.1	7.6	9.1	12.7	15.2	19	20	20	20	20	20
5RK60GE-CW2MJ /5GE□RA	额定	1	1.2	1.7	2	2.5	3	4.2	5	6	8.3	8.8	10.6	14.7	17.6	20	20	20	20	20	20
	起动	0.81	0.97	1.4	1.6	2	2.4	3.4	4.1	4.9	6.8	7.3	8.7	12.2	14.6	18.2	20	20	20	20	20
5IK60GE-SW2M /5GE□RA	额定	0.92	1.1	1.5	1.8	2.3	2.8	3.8	4.6	5.5	7.7	8.1	9.7	13.5	16.2	20	20	20	20	20	20
	起动	1.1	1.3	1.8	2.2	2.7	3.2	4.5	5.4	6.5	9	9.7	11.7	16.2	19.4	20	20	20	20	20	20

直交轴减速机60Hz

单位：N·m

品名	转速 r/min	600	500	360	300	240	200	144	120	100	72	60	50	36	30	24	20	18	15	12	10
电动机/减速机	减速比	**3**	**3.6**	**5**	**6**	**7.5**	**9**	**12.5**	**15**	**18**	**25**	**30**	**36**	**50**	**60**	**75**	**90**	**100**	**120**	**150**	**180**
5RK60GE-AW2MJ 5RK60GE-CW2MJ /5GE□RH	额定	0.61	0.73	1	1.2	2.1	2.5	3.4	4.1	5	6.9	7.3	8.7	12.2	14.6	18.2	20	20	20	20	20
	起动	0.57	0.68	0.95	1.1	1.7	2.1	2.9	3.4	4.1	5.7	6.2	7.4	10.3	12.3	15.4	18.5	20	20	20	20
5IK60GE-SW2M /5GE□RH	额定	0.57	0.68	0.95	1.1	1.9	2.3	3.2	3.9	4.7	6.5	6.8	8.2	11.4	13.7	17.1	20	20	20	20	20
	起动	0.75	0.9	1.3	1.5	2.3	2.7	3.8	4.5	5.4	7.5	8.1	9.7	13.5	16.2	20	20	20	20	20	20
5RK60GE-AW2MJ 5RK60GE-CW2MJ /5GE□RA	额定	0.83	0.99	1.4	1.7	2.1	2.5	3.4	4.1	5	6.9	7.3	8.7	12.2	14.6	18.2	20	20	20	20	20
	起动	0.68	0.82	1.1	1.4	1.7	2.1	2.9	3.4	4.1	5.7	6.2	7.4	10.3	12.3	15.4	18.5	20	20	20	20
5IK60GE-SW2M /5GE□RA	额定	0.78	0.93	1.3	1.6	1.9	2.3	3.2	3.9	4.7	6.5	6.8	8.2	11.4	13.7	17.1	20	20	20	20	20
	起动	0.9	1.1	1.5	1.8	2.3	2.7	3.8	4.5	5.4	7.5	8.1	9.7	13.5	16.2	20	20	20	20	20	20

- 品名的□中为表示减速比的数值。

■容许径向负载 · 容许轴向负载 · 容许转动惯量J

减速机的规格→ 52页

■起动、制动特性（参考值）

●单相电动机

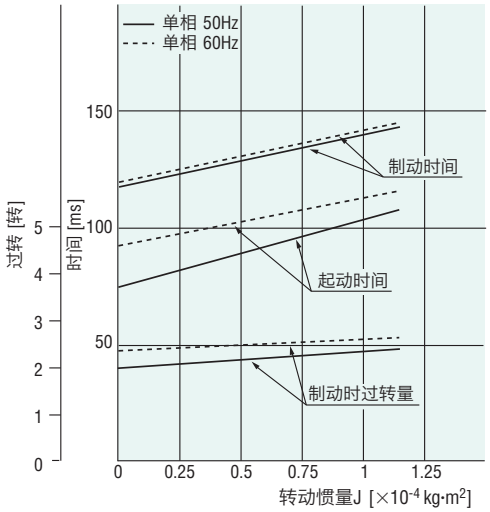

●三相电动机

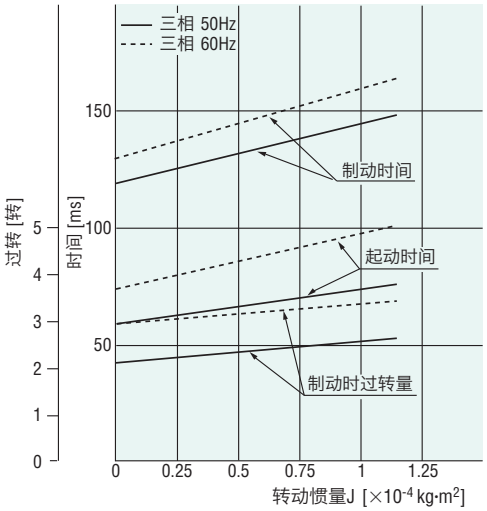

●品名的□中为表示减速比的数值。

■外形图（单位 mm）

●减速机附带有“安装用螺丝”。

●电动机/平行轴减速机

2D & 3D CAD

电动机品名	减速机品名	减速比	L	质量 kg		2D CAD
				电动机	减速机	
5RK60GE-AW2M□ 5RK60GE-CW2M□ 5IK60GE-SW2M	5GE□S	3～9	3	3.4	1.0	A470G
		12.5～18			1.3	
		25～60			1.4	
		75～180	7		1.5	A470

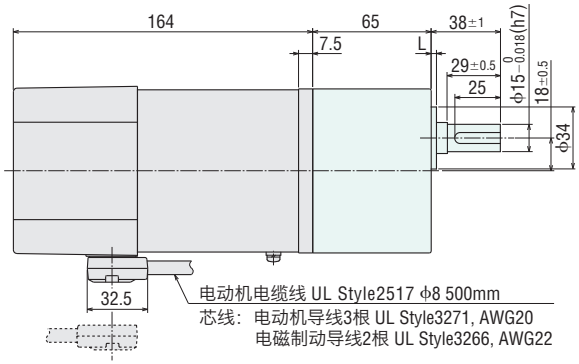

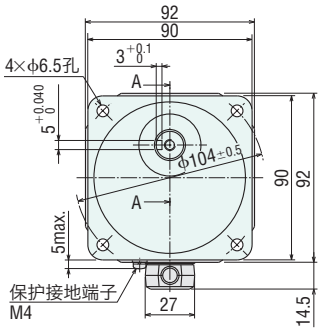

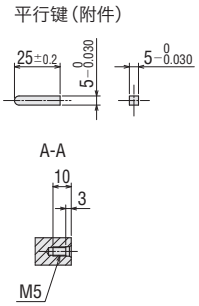

●电缆线出口可作180°改变。

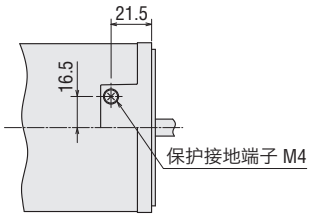

保护接地端子详图

●圆轴型的轴部

除轴部以外，电动机外形与齿轮轴型相同。

2D & 3D CAD

机型	质量 kg	2D CAD
电缆线型	3.4	A471

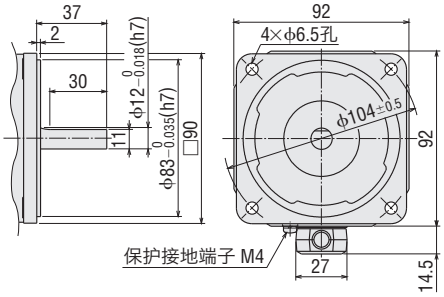

●品名的□中为表示附带电容器种类的**J**、**U**或**E**。
品名的□中为表示减速比的数值。

●直交轴·中空轴减速机

5GE□RH

质量：2.5kg

2D CAD A230 3D CAD

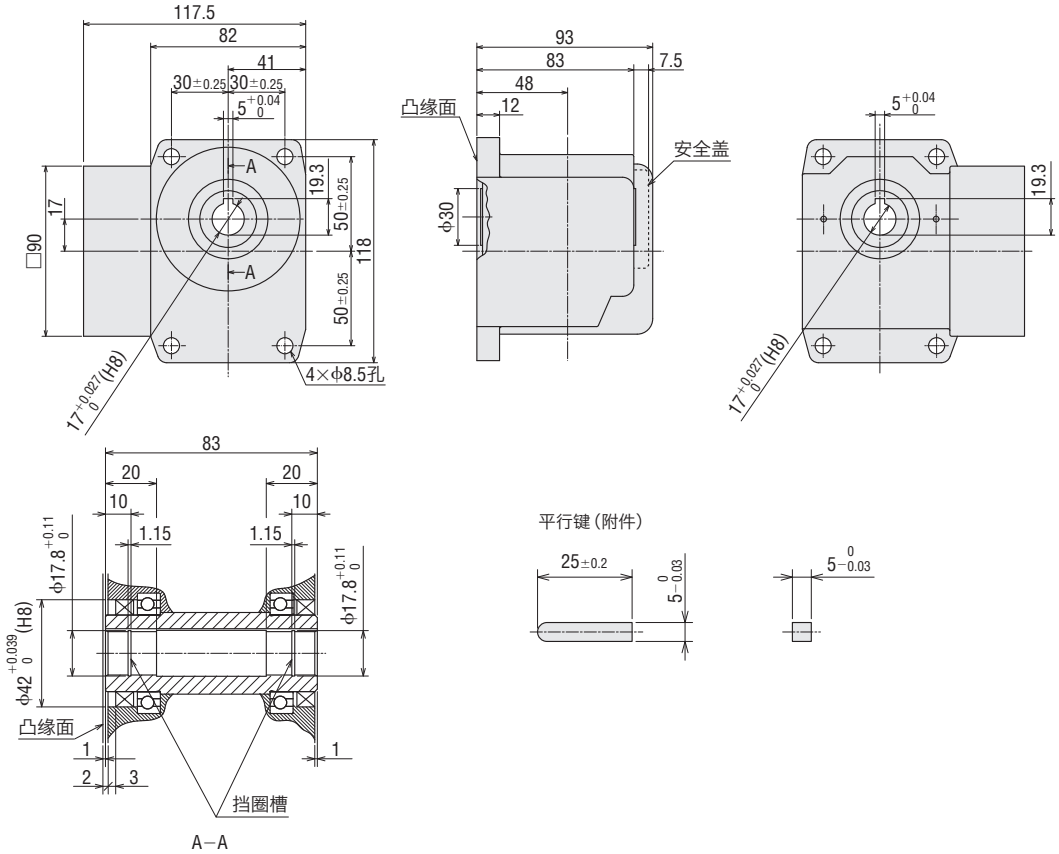

●直交轴·实轴减速机

5GE□RA

质量：2.5kg

2D CAD A512 3D CAD

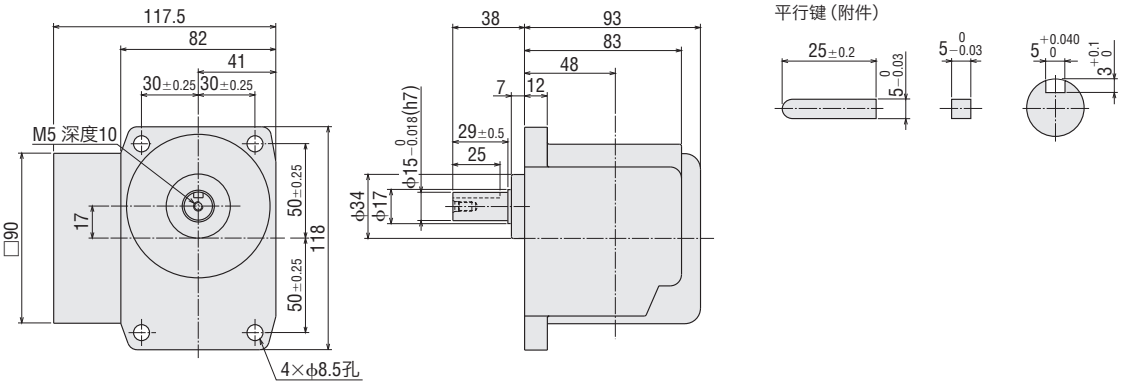

●中间减速机

5GE10XS

质量：0.6kg

2D CAD A029 3D CAD

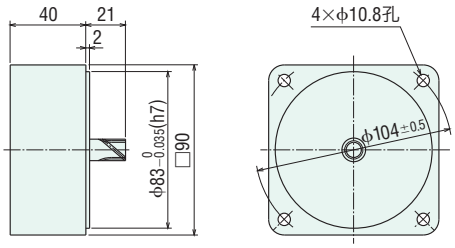

●品名的□中为表示减速比的数值。

●电容器（附件）

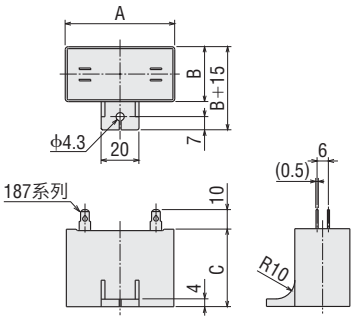

单位：mm

电动机品名	电容器品名	A	B	C	质量 g
5RK60GE-AW2MJ **5RK60A-AW2MJ**	CH250CFAUL2	58	35	50	140
5RK60GE-AW2MU **5RK60A-AW2MU**	CH200CFAUL2	58	29	41	91
5RK60GE-CW2MJ **5RK60A-CW2MJ**	CH60BFAUL	58	29	41	92
5RK60GE-CW2ME **5RK60A-CW2ME**	CH50BFAUL	58	29	41	93

●电动机附带有电容器、电容器套。

三相高效电动机

60W

□90mm

高强度平行轴减速机

■规格

●电动机部

品名 电缆线型	品名 带端子箱型	额定	输出功率 W	电压 V	频率 Hz	电流 A	起动转矩 mN·m	额定转矩 mN·m	额定转速 r/min
5IK60VGVH-JSM	**5IK60VGVH-JSMT2**	连续	60	三相200	50	0.40	600	410	1400
					60	0.35	500	350	1680
5IK60VGVH-ESM	**5IK60VGVH-ESMT2**	连续	60	三相220	50	0.37	600	410	1400
					60	0.33	500	350	1670
			60	三相230	50	0.38	600	410	1400
					60	0.33	500	350	1670

●没有内藏过热保护装置（过热保护装置）。
为防止过载及输出轴堵转时烧坏电动机，请使用电磁开关及变频器的电子过热功能。
●与变频器组合执行驱动时，请在120Hz以下的设定频率下使用变频器。

●电磁制动部（无励磁动作型）

品名 电缆线型	品名 带端子箱型	电压 V	频率 Hz	电流 A	输入 W	静摩擦转矩 mN·m
5IK60VGVH-JSM	**5IK60VGVH-JSMT2**	单相200	50	0.04	6	500
			60			
5IK60VGVH-ESM	**5IK60VGVH-ESMT2**	单相220	50	0.04	6	500
			60			
		单相230	50	0.04	6	500
			60			

■种类和价格（刊载价格为未税价格，购买时还需另加13%的增值税）

●电动机

请另洽询

机型	品名	未税定价
电缆线型	**5IK60VGVH-JSM**	请另洽询
	5IK60VGVH-ESM	1,477元
带端子箱型	**5IK60VGVH-JSMT2**	请另洽询
	5IK60VGVH-ESMT2	1,608元

●减速机

15个工作日

减速机的种类	输出轴材质	减速机品名	减速比	未税定价
平行轴	铁	**5GVH□B**	**5～18**	686元
			25～100	752元
			120～180	817元
			250、300	1,026元
	不锈钢	**5GVH□BS**	**5～18**	913元
			25～100	985元
			120～180	1,057元
			250、300	1,287元

■容许转矩

●转速是以电动机的同步转速（50Hz：1500r/min、60Hz：1800r/min）为基准除以减速比而算出的数值。
实际转速将随负载大小变化而比所示数值减少10%以下。
●没有中间减速机。

●50Hz

单位：N·m

品名	转速 r/min	300	250	200	166	120	100	83	60	50	41	30	25	20	16.6	15	12.5	10	8.3	6	5
电动机/减速机	减速比	**5**	**6**	**7.5**	**9**	**12.5**	**15**	**18**	**25**	**30**	**36**	**50**	**60**	**75**	**90**	**100**	**120**	**150**	**180**	**250**	**300**
5IK60VGVH-■SM□	**5GVH□B**	1.8	2.2	2.8	3.3	4.6	5.5	6.6	8.8	10.6	12.7	17.6	21.2	26.4	30	30	30	30	30	30	30

●60Hz

单位：N·m

品名	转速 r/min	360	300	240	200	144	120	100	72	60	50	36	30	24	20	18	15	12	10	7.2	6
电动机/减速机	减速比	**5**	**6**	**7.5**	**9**	**12.5**	**15**	**18**	**25**	**30**	**36**	**50**	**60**	**75**	**90**	**100**	**120**	**150**	**180**	**250**	**300**
5IK60VGVH-■SM□	**5GVH□B**	1.6	1.9	2.4	2.8	3.9	4.7	5.7	7.5	9.0	10.8	15.1	18.1	22.6	27.1	30	30	30	30	30	30

●品名的■中为表示电源电压的**J**或**E**。
品名的□中为表示带端子箱的记号（**T2**）。
品名的□中为表示减速比的数值。

■起动、制动特性（参考值）

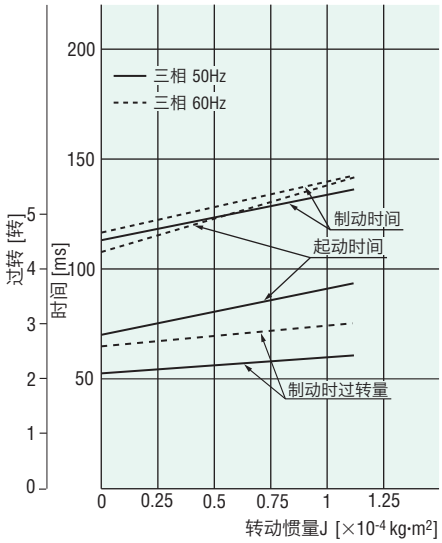

■容许径向负载 · 容许轴向负载 · 容许转动惯量J

减速机的规格→ 52页

■外形图（单位 mm）

●减速机附带有“安装用螺丝”。

●电动机/高强度平行轴减速机

◇电缆线型

2D & 3D CAD

电动机品名	减速机品名	减速比	L	质量 kg		2D CAD
				电动机	减速机	
5IK60VGVH-JSM **5IK60VGVH-ESM**	**5GVH□B**	**5～18**	45	3.0	0.95	A1281A
		25～100	58		1.3	A1281B
		120～300	64		1.4	A1281C

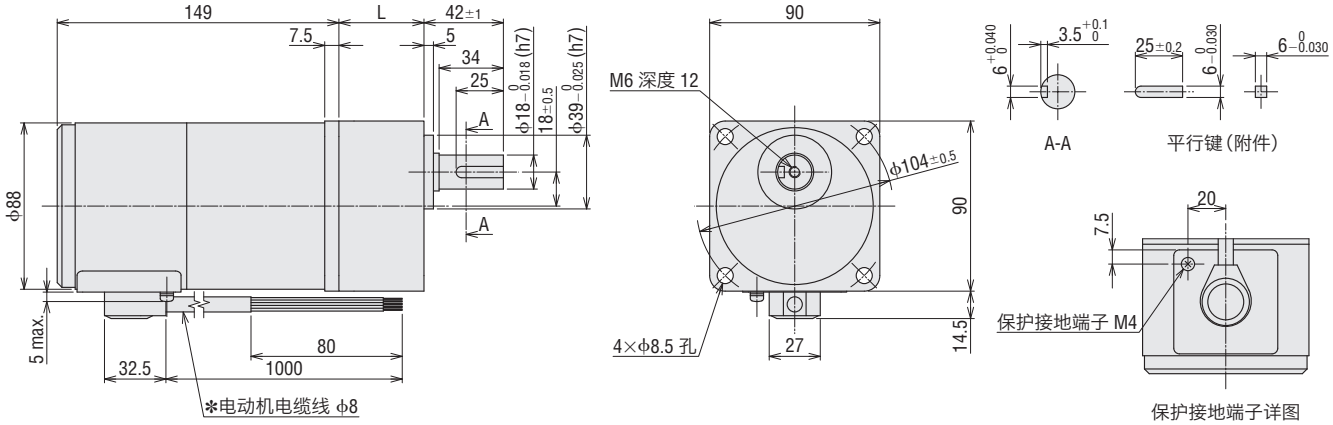

✻电动机电缆线的芯线
电动机导线 3根 UL Style 3271, AWG20
电磁制动导线 2根 UL Style 3266, AWG22

◇带端子箱型

2D & 3D CAD

电动机品名	减速机品名	减速比	L	质量 kg		2D CAD
				电动机	减速机	
5IK60VGVH-JSMT2 **5IK60VGVH-ESMT2**	**5GVH□B**	**5～18**	45	3.3	0.95	A1321A
		25～100	58		1.3	A1321B
		120～300	64		1.4	A1321C

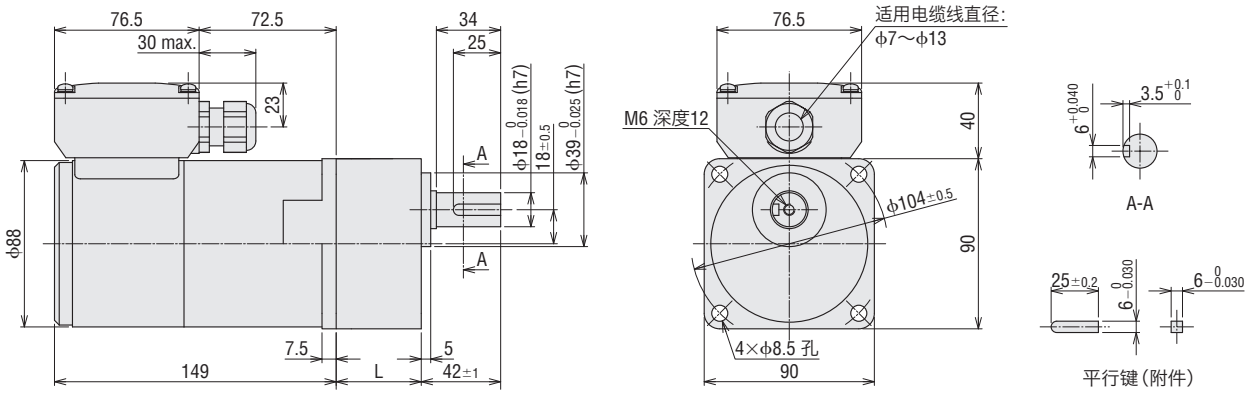

●品名的□中为表示减速比的数值。

带电磁制动电动机
90W/100W
□90mm

带电磁制动电动机

上下驱动、停止时的负载保持

三相高效电动机

可通过变频器驱动进行速度控制

■电动机、减速机的种类和组合

●带电磁制动电动机

平行轴减速机　　直交轴减速机

齿轮轴型

◇电动机（齿轮轴型）/平行轴减速机·直交轴减速机

电压	电动机品名 电缆线型	平行轴 减速机品名	直交轴 减速机品名
单相100V	**5RK90GE-AW2MJ**	**5GE□S** **5GE10XS** （中间减速机）	**5GE□RH** （中空轴） **5GE□RA** （实轴）
单相110/115V	**5RK90GE-AW2MU**		
单相200V（220V）	**5RK90GE-CW2MJ**		
单相220/230V	**5RK90GE-CW2ME**		
三相200/220/230V	**5IK90GE-SW2M**		

圆轴型

◇电动机（圆轴型）

电压	电动机品名 电缆线型
单相100V	**5RK90A-AW2MJ**
单相110/115V	**5RK90A-AW2MU**
单相200V（220V）	**5RK90A-CW2MJ**
单相220/230V	**5RK90A-CW2ME**
三相200/220/230V	**5IK90A-SW2M**

●三相高效电动机

平行轴减速机

齿轮轴型

◇电动机（齿轮轴型）/高强度平行轴减速机

电压	电动机品名		高强度平行轴 减速机品名
	电缆线型	带端子箱型	
三相200V	**5IK100VGVR-JSM**	**5IK100VGVR-JSMT2**	**5GVR□B** **5GVR□BS**
三相220/230V	**5IK100VGVR-ESM**	**5IK100VGVR-ESMT2**	

●品名的□中为表示减速比的数值。

带电磁制动电动机

90W

□90mm

平行轴减速机/直交轴减速机
圆轴电动机

■规格

●电动机部

品名 电缆线型	额定	输出功率 W	电压 V	频率 Hz	电流 A	起动转矩 mN·m	额定转矩 mN·m	额定转速 r/min	电容器容量 μF	过热保护装置
5RK90GE-AW2MJ **5RK90A-AW2MJ**	30分钟	90	单相100	50	1.78	630	700	1250	35	TP
				60	2.10	590	585	1500		
5RK90GE-AW2MU **5RK90A-AW2MU**	30分钟	90	单相110 单相115	60	1.81	590	585	1500	30	
5RK90GE-CW2MJ **5RK90A-CW2MJ**	30分钟	90	单相200	50	0.88	600	730	1200	8.0	
				60	1.08	590	605	1450		
			单相220	50	0.83	600	730	1200		
5RK90GE-CW2ME **5RK90A-CW2ME**	30分钟	90	单相220	60	0.96	590	605	1450	7.0	
			单相230	50	0.82	600	730	1200		
				60	0.96	590	605	1450		
5IK90GE-SW2M **5IK90A-SW2M**	连续	90	三相200	50	0.64	850	680	1300	–	
				60	0.59	700	570	1550		
			三相220	60	0.60	700	570	1600		
			三相230		0.61					

●没有内藏与可逆电动机同样的简易制动。
●电动机铭牌上的品名并无表示电容器种类的记号（**J**、**U**、**E**）。
各种海外规格以电动机铭牌上的品名申请取得认证。
●TP：内藏过热保护装置（自动还原型）。过热保护装置在电动机因某种原因而造成过热时会自行起动并使电动机停止。
（对电磁制动继续提供电源，保持开放状态。）
电动机在温度下降后会自动恢复运行，故在进行检查作业时请务必事先切断电源。

●电磁制动部（无励磁动作型）

品名	电压 V	频率 Hz	电流 A	输入 W	静摩擦转矩 mN·m
5RK90GE-AW2MJ **5RK90A-AW2MJ**	单相100	50 60	0.13	10	500
5RK90GE-AW2MU **5RK90A-AW2MU**	单相110 单相115	60	0.13	10	500
5RK90GE-CW2MJ **5RK90A-CW2MJ**	单相200	50 60	0.07	10	500
	单相220	50			
5RK90GE-CW2ME **5RK90A-CW2ME**	单相220	60	0.07	10	500
	单相230	50 60			
5IK90GE-SW2M **5IK90A-SW2M**	单相200	50 60	0.07	10	500
	单相220 单相230	60			

■种类和价格（刊载价格为未税价格，购买时还需另加13%的增值税）

●电动机

2～15个工作日

机型	品名 齿轮轴型	品名 圆轴型	未税定价
电缆线型	**5RK90GE-AW2MJ**	**5RK90A-AW2MJ**	1,922元
	5RK90GE-AW2MU	**5RK90A-AW2MU**	1,922元
	5RK90GE-CW2MJ	**5RK90A-CW2MJ**	1,961元
	5RK90GE-CW2ME	**5RK90A-CW2ME**	1,961元
	5IK90GE-SW2M	**5IK90A-SW2M**	1,961元

●减速机

2～20个工作日

减速机的种类		减速机品名	减速比	未税定价
平行轴	**GE-S** 减速机	**5GE□S**	**3～9**	538元
			12.5～18	609元
			25～60	644元
			75～180	689元
		5GE10XS（中间减速机）		579元
直交轴	中空轴 减速机	**5GE□RH**	**3～25**	1,471元
			30～60	1,572元
			75～180	1,680元
	实轴 减速机	**5GE□RA**	**3～25**	1,230元
			30～60	1,325元
			75～180	1,395元

●品名的□中为表示减速比的数值。

■容许转矩

●转速是以电动机的同步转速（50Hz：1500r/min、60Hz：1800r/min）为基准除以减速比而算出的数值。实际转速将随负载大小变化而比所示数值减少2～20%左右。

●希望以大于下表的减速比进一步减速时，可在电动机与减速机之间安装减速比为10的中间减速机。此时的容许转矩为20N·m。

●平行轴减速机50Hz

单位：N·m

品名	转速 r/min	500	417	300	250	200	167	120	100	83	60	50	42	30	25	20	17	15	12.5	10	8.3
电动机/减速机	减速比	**3**	**3.6**	**5**	**6**	**7.5**	**9**	**12.5**	**15**	**18**	**25**	**30**	**36**	**50**	**60**	**75**	**90**	**100**	**120**	**150**	**180**
5RK90GE-AW2MJ	**5GE□S**	1.7	2.0	2.8	3.4	4.3	5.1	6.4	7.7	9.2	11.6	13.9	16.6	20	20	20	20	20	20	20	20
5RK90GE-CW2M□	**5GE□S**	1.8	2.1	3.0	3.5	4.4	5.3	6.7	8.0	9.6	12.0	14.5	17.3	20	20	20	20	20	20	20	20
5IK90GE-SW2M	**5GE□S**	1.7	2.0	2.8	3.3	4.1	5.0	6.2	7.4	8.9	11.2	13.5	16.2	20	20	20	20	20	20	20	20

●平行轴减速机60Hz

单位：N·m

品名	转速 r/min	600	500	360	300	240	200	144	120	100	72	60	50	36	30	24	20	18	15	12	10
电动机/减速机	减速比	**3**	**3.6**	**5**	**6**	**7.5**	**9**	**12.5**	**15**	**18**	**25**	**30**	**36**	**50**	**60**	**75**	**90**	**100**	**120**	**150**	**180**
5RK90GE-AW2M□	**5GE□S**	1.4	1.7	2.4	2.8	3.6	4.3	5.3	6.4	7.7	9.7	11.6	13.9	19.3	20	20	20	20	20	20	20
5RK90GE-CW2M□	**5GE□S**	1.5	1.8	2.5	2.9	3.7	4.4	5.5	6.6	7.9	10.0	12.0	14.4	20	20	20	20	20	20	20	20
5IK90GE-SW2M	**5GE□S**	1.4	1.7	2.3	2.8	3.5	4.2	5.2	6.2	7.5	9.4	11.3	13.5	18.8	20	20	20	20	20	20	20

●直交轴减速机50Hz

单位：N·m

品名	转速 r/min	500	417	300	250	200	167	120	100	83	60	50	42	30	25	20	17	15	12.5	10	8.3
电动机/减速机	减速比	**3**	**3.6**	**5**	**6**	**7.5**	**9**	**12.5**	**15**	**18**	**25**	**30**	**36**	**50**	**60**	**75**	**90**	**100**	**120**	**150**	**180**
5RK90GE-AW2MJ /5GE□RH	额定	1.1	1.3	1.8	2.1	3.6	4.3	6	7.1	8.6	11.9	12.6	15.1	20	20	20	20	20	20	20	20
	起动	0.95	1.1	1.6	1.9	2.8	3.4	4.7	5.7	6.8	9.5	10.2	12.2	17	20	20	20	20	20	20	20
5RK90GE-CW2MJ /5GE□RH	额定	1.1	1.3	1.8	2.2	3.7	4.5	6.2	7.4	8.9	12.4	13.1	15.8	20	20	20	20	20	20	20	20
	起动	0.9	1.1	1.5	1.8	2.7	3.2	4.5	5.4	6.5	9	9.7	11.7	16.2	19.4	20	20	20	20	20	20
5IK90GE-SW2M /5GE□RH	额定	1	1.2	1.7	2	3.5	4.2	5.8	6.9	8.3	11.6	12.2	14.7	20	20	20	20	20	20	20	20
	起动	1.3	1.5	2.1	2.6	3.8	4.6	6.4	7.7	9.2	12.8	13.8	16.5	20	20	20	20	20	20	20	20
5RK90GE-AW2MJ /5GE□RA	额定	1.4	1.7	2.4	2.9	3.6	4.3	6	7.1	8.6	11.9	12.6	15.1	20	20	20	20	20	20	20	20
	起动	1.1	1.4	1.9	2.3	2.8	3.4	4.7	5.7	6.8	9.5	10.2	12.2	17	20	20	20	20	20	20	20
5RK90GE-CW2MJ /5GE□RA	额定	1.5	1.8	2.5	3	3.7	4.5	6.2	7.4	8.9	12.4	13.1	15.8	20	20	20	20	20	20	20	20
	起动	1.1	1.3	1.8	2.2	2.7	3.2	4.5	5.4	6.5	9	9.7	11.7	16.2	19.4	20	20	20	20	20	20
5IK90GE-SW2M /5GE□RA	额定	1.4	1.7	2.3	2.8	3.5	4.2	5.8	6.9	8.3	11.6	12.2	14.7	20	20	20	20	20	20	20	20
	起动	1.5	1.8	2.6	3.1	3.8	4.6	6.4	7.7	9.2	12.8	13.8	16.5	20	20	20	20	20	20	20	20

●直交轴减速机60Hz

单位：N·m

品名	转速 r/min	600	500	360	300	240	200	144	120	100	72	60	50	36	30	24	20	18	15	12	10
电动机/减速机	减速比	**3**	**3.6**	**5**	**6**	**7.5**	**9**	**12.5**	**15**	**18**	**25**	**30**	**36**	**50**	**60**	**75**	**90**	**100**	**120**	**150**	**180**
5RK90GE-AW2MJ /5GE□RH	额定	0.88	1.1	1.5	1.8	3	3.6	5	6	7.2	9.9	10.5	12.6	17.6	20	20	20	20	20	20	20
	起动	0.89	1.1	1.5	1.8	2.7	3.2	4.4	5.3	6.4	8.9	9.6	11.5	15.9	19.1	20	20	20	20	20	20
5RK90GE-CW2MJ /5GE□RH	额定	0.91	1.1	1.5	1.8	3.1	3.7	5.1	6.2	7.4	10.3	10.9	13.1	18.2	20	20	20	20	20	20	20
	起动	0.89	1.1	1.5	1.8	2.7	3.2	4.4	5.3	6.4	8.9	9.6	11.5	15.9	19.1	20	20	20	20	20	20
5IK90GE-SW2M /5GE□RH	额定	0.86	1	1.4	1.7	2.9	3.5	4.8	5.8	7	9.7	10.3	12.3	17.1	20	20	20	20	20	20	20
	起动	1.1	1.3	1.8	2.1	3.2	3.8	5.3	6.3	7.6	10.5	11.3	13.6	18.9	20	20	20	20	20	20	20
5RK90GE-AW2MJ /5GE□RA	额定	1.2	1.4	2	2.4	3	3.6	5	6	7.2	9.9	10.5	12.6	17.6	20	20	20	20	20	20	20
	起动	1.1	1.3	1.8	2.1	2.7	3.2	4.4	5.3	6.4	8.9	9.6	11.5	15.9	19.1	20	20	20	20	20	20
5RK90GE-CW2MJ /5GE□RA	额定	1.2	1.5	2.1	2.5	3.1	3.7	5.1	6.2	7.4	10.3	10.9	13.1	18.2	20	20	20	20	20	20	20
	起动	1.1	1.3	1.8	2.1	2.7	3.2	4.4	5.3	6.4	8.9	9.6	11.5	15.9	19.1	20	20	20	20	20	20
5IK90GE-SW2M /5GE□RA	额定	1.2	1.4	1.9	2.3	2.9	3.5	4.8	5.8	7	9.7	10.3	12.3	17.1	20	20	20	20	20	20	20
	起动	1.3	1.5	2.1	2.5	3.2	3.8	5.3	6.3	7.6	10.5	11.3	13.6	18.9	20	20	20	20	20	20	20

■容许径向负载・容许轴向负载・容许转动惯量J

减速机的规格→ 52页

●品名的□中为表示附带电容器种类的**J**、**U**或**E**。
品名的□中为表示减速比的数值。

■起动、制动特性（参考值）

●单相电动机

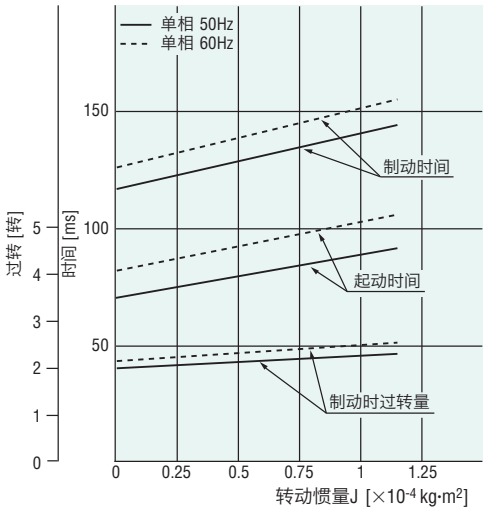

●三相电动机

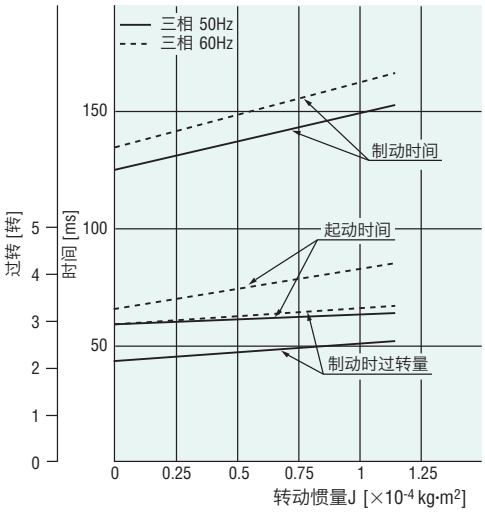

■外形图（单位 mm）

●减速机附带有“安装用螺丝”。

●电动机/平行轴减速机

2D & 3D CAD

电动机品名	减速机品名	减速比	L	质量 kg		2D CAD
				电动机	减速机	
5RK90GE-AW2M□ 5RK90GE-CW2M□ 5IK90GE-SW2M	5GE□S	3～9	3	3.9	1.0	A472G
		12.5～18			1.3	
		25～60			1.4	
		75～180	7		1.5	A472

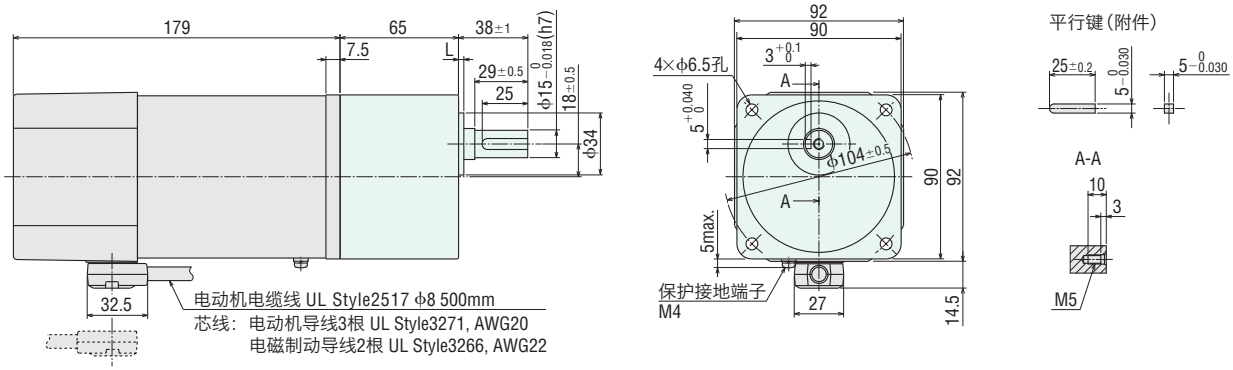

●电缆线出口可作180°改变。

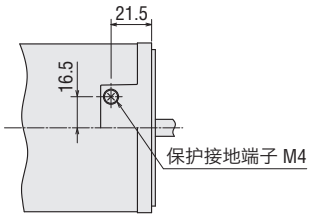

保护接地端子详图

●圆轴型的轴部

除轴部以外，电动机外形与齿轮轴型相同。

2D & 3D CAD

机型	质量 kg	2D CAD
电缆线型	3.9	A473

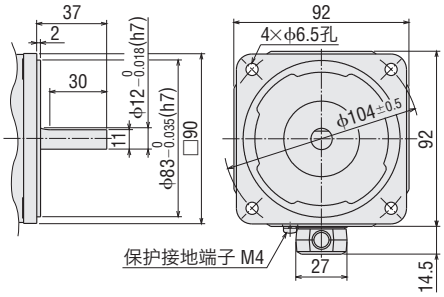

●品名的□中为表示附带电容器种类的**J**、**U**或**E**。
品名的□中为表示减速比的数值。

●直交轴·中空轴减速机

5GE□RH

质量：2.5kg

2D CAD A230 3D CAD

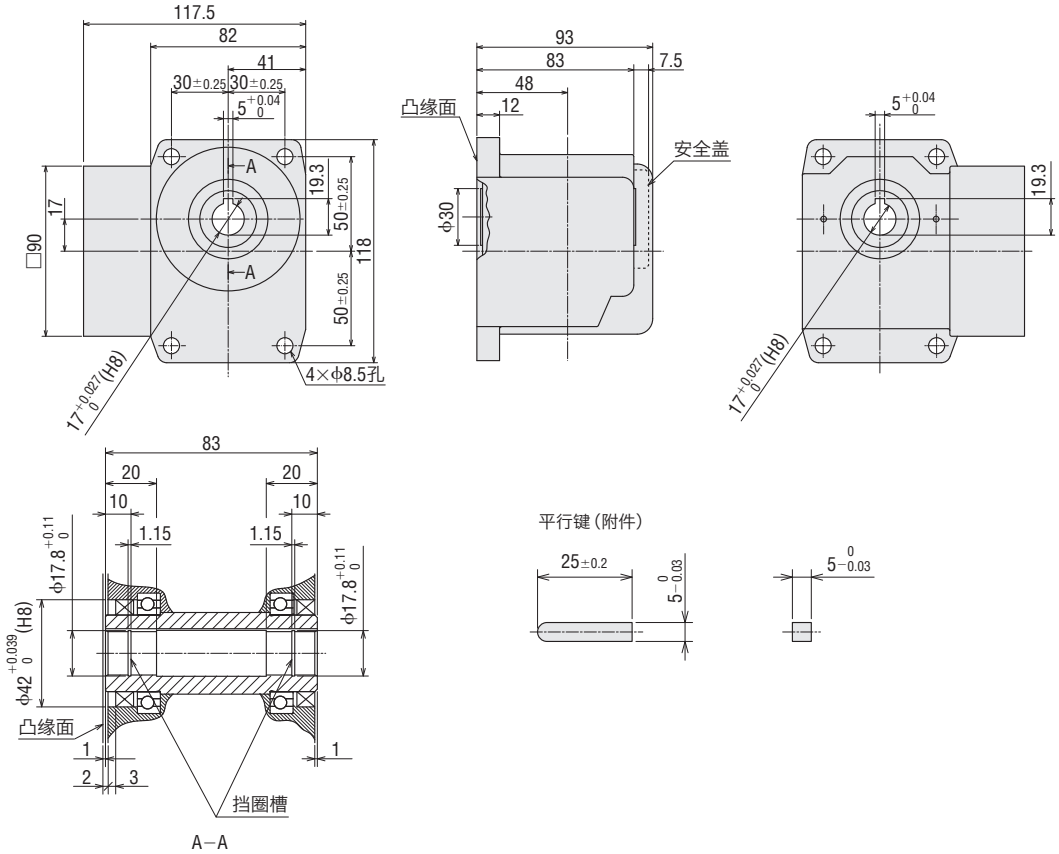

●直交轴·实轴减速机

5GE□RA

质量：2.5kg

2D CAD A512 3D CAD

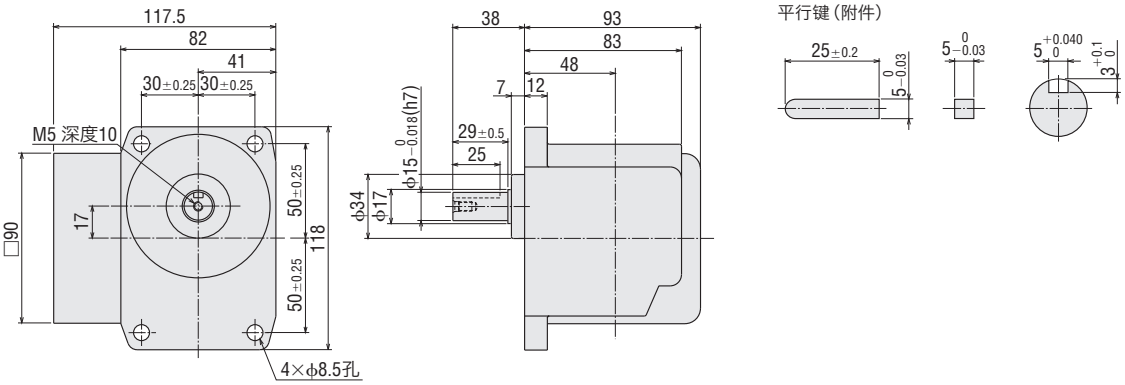

●中间减速机

5GE10XS

质量：0.6kg

2D CAD A029 3D CAD

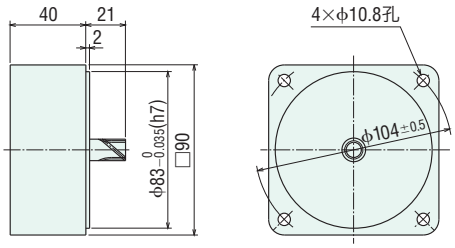

●品名的□中为表示减速比的数值。

●电容器（附件）

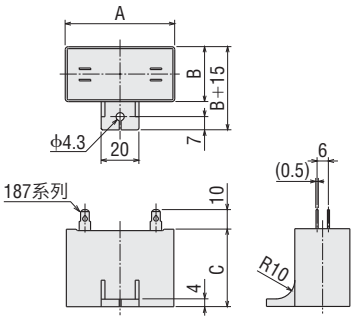

单位：mm

电动机品名	电容器品名	A	B	C	质量 g
5RK90GE-AW2MJ **5RK90A-AW2MJ**	CH350CFAUL2	58	41	58	177
5RK90GE-AW2MU **5RK90A-AW2MU**	CH300CFAUL2	58	35	50	140
5RK90GE-CW2MJ **5RK90A-CW2MJ**	CH80BFAUL	58	35	50	136
5RK90GE-CW2ME **5RK90A-CW2ME**	CH70BFAUL	58	35	50	138

●电动机附带有电容器、电容器套。

三相高效电动机

100W

□90mm

高强度平行轴减速机

■规格

●电动机部

品名 电缆线型	品名 带端子箱型	额定	输出功率 W	电压 V	频率 Hz	电流 A	起动转矩 mN·m	额定转矩 mN·m	额定转速 r/min
5IK100VGVR-JSM	**5IK100VGVR-JSMT2**	连续	100	三相200	50	0.60	850	690	1400
					60	0.53	700	570	1680
5IK100VGVR-ESM	**5IK100VGVR-ESMT2**	连续	100	三相220	50	0.55	850	690	1400
					60	0.48	700	570	1680
			100	三相230	50	0.57	850	690	1400
					60	0.48	700	570	1680

●没有内藏过热保护装置（过热保护装置）。
为防止过载及输出轴堵转时烧坏电动机，请使用电磁开关及变频器的电子过热功能。
●与变频器组合执行驱动时，请在120Hz以下的设定频率下使用变频器。

●电磁制动部（无励磁动作型）

品名 电缆线型	品名 带端子箱型	电压 V	频率 Hz	电流 A	输入 W	静摩擦转矩 mN·m
5IK100VGVR-JSM	**5IK100VGVR-JSMT2**	单相200	50	0.04	6	500
			60			
5IK100VGVR-ESM	**5IK100VGVR-ESMT2**	单相220	50	0.04	6	500
			60			
		单相230	50	0.04	6	500
			60			

■种类和价格（刊载价格为未税价格，购买时还需另加13%的增值税）

●电动机

请另洽询

机型	品名	未税定价
电缆线型	**5IK100VGVR-JSM**	请另洽询
	5IK100VGVR-ESM	1,588元
带端子箱型	**5IK100VGVR-JSMT2**	请另洽询
	5IK100VGVR-ESMT2	1,719元

●减速机

15个工作日

减速机的种类	输出轴材质	减速机品名	减速比	未税定价
平行轴	铁	**5GVR□B**	**5~18**	693元
			25~60	817元
			75~180	876元
	不锈钢	**5GVR□BS**	**5~18**	920元
			25~60	1,057元
			75~180	1,122元

■容许转矩

●转速是以电动机的同步转速（50Hz：1500r/min、60Hz：1800r/min）为基准除以减速比而算出的数值。
实际转速将随负载大小变化而比所示数值减少10%以下。
●没有中间减速机。

●50Hz

单位：N·m

品名 电动机/减速机	转速 r/min	300	250	200	166	120	100	83	60	50	41	30	25	20	16.6	15	12.5	10	8.3
	减速比	**5**	**6**	**7.5**	**9**	**12.5**	**15**	**18**	**25**	**30**	**36**	**50**	**60**	**75**	**90**	**100**	**120**	**150**	**180**
5IK100VGVR-■SM□	**5GVR□B**	3.1	3.7	4.7	5.6	7.8	9.3	10.7	14.8	17.8	21.4	29.7	35.6	40	40	40	40	40	40

●60Hz

单位：N·m

品名 电动机/减速机	转速 r/min	360	300	240	200	144	120	100	72	60	50	36	30	24	20	18	15	12	10
	减速比	**5**	**6**	**7.5**	**9**	**12.5**	**15**	**18**	**25**	**30**	**36**	**50**	**60**	**75**	**90**	**100**	**120**	**150**	**180**
5IK100VGVR-■SM□	**5GVR□B**	2.6	3.1	3.8	4.6	6.4	7.7	8.8	12.3	14.7	17.6	24.5	29.4	34.6	40	40	40	40	40

●品名的■中为表示电源电压的**J**或**E**。
品名的□中为表示带端子箱的记号（**T2**）。
品名的□中为表示减速比的数值。

■起动、制动特性（参考值）

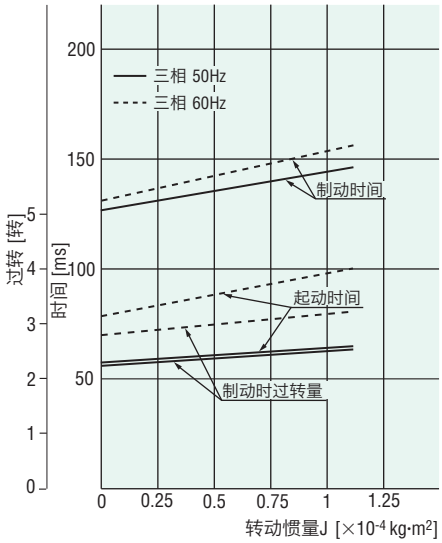

■容许径向负载 · 容许轴向负载 · 容许转动惯量J

减速机的规格→ 52页

■外形图（单位 mm）

●减速机附带有“安装用螺丝”。

●电动机/高强度平行轴减速机

◇电缆线型

2D & 3D CAD

电动机品名	减速机品名	减速比	L	质量 kg		2D CAD
				电动机	减速机	
5IK100VGVR-JSM 5IK100VGVR-ESM	5GVR□B	5～15	45	3.6	0.95	A1285A
		18～36	58		1.4	A1285B
		50、60	70			A1285C
		75～180			1.5	

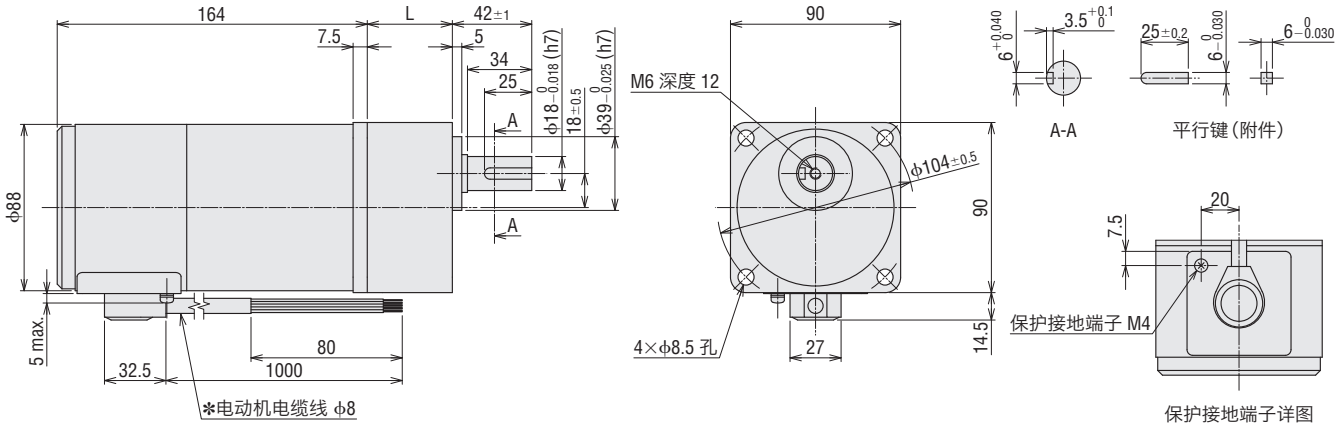

✻电动机电缆线的芯线
电动机导线 3根 UL Style 3271, AWG20
电磁制动导线 2根 UL Style 3266, AWG22

◇带端子箱型

2D & 3D CAD

电动机品名	减速机品名	减速比	L	质量 kg		2D CAD
				电动机	减速机	
5IK100VGVR-JSMT2 5IK100VGVR-ESMT2	5GVR□B	5～15	45	3.9	0.95	A1323A
		18～36	58		1.4	A1323B
		50、60	70			A1323C
		75～180			1.5	

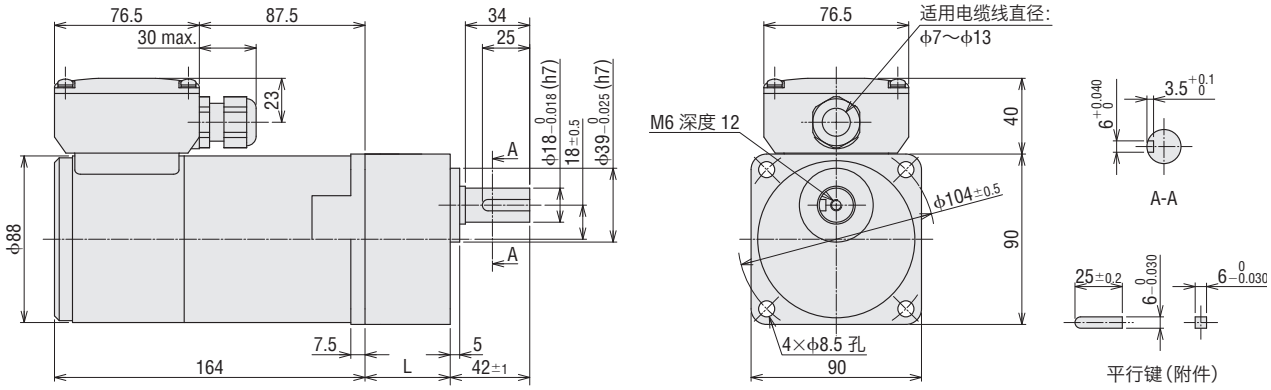

●品名的□中为表示减速比的数值。

带电磁制动电动机

200W

□104mm

带电磁制动电动机

上下驱动、停止时的负载保持

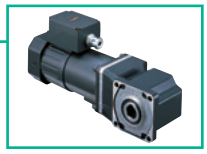

■品名一览

●带电磁制动电动机

◇带端子箱型

平行轴减速机

直交轴·中空轴减速机

电压	电动机品名		
	直交轴·中空轴减速机	平行轴减速机	圆轴机型
三相200/220/230V	**BHI62SMT-□RH**	**BHI62SMT-□**	**BHI62SMT-A**

以电动机和减速机预先组装好的方式供货

输出功率200W的电动机为电动机与专用减速机出厂前已组合的机型。
可节省客户安装时间，并立即安装到装置上。
需要变更电动机与减速机的组合或是需要维修用的减速机时，也可单独购买电动机或减速机。

●品名的□中为表示减速比的数值。

200W

□104mm

直交轴减速机/平行轴减速机/圆轴电动机

■规格　连续额定

●电动机部

品名 带端子箱型	输出功率 W	电压 V	频率 Hz	电流 A	起动转矩 N·m	额定转矩 N·m	额定转速 r/min	过热保护装置
BHI62SMT-□RH **BHI62SMT-□** **BHI62SMT-A**	200	三相200	50	1.1	1.49	1.49	1250	TP
			60		1.25	1.25	1500	
		三相220	60	0.95	1.23	1.23	1550	
		三相230			1.18	1.18	1600	

●各规格的值为电动机单体时的特性。
●TP：内藏过热保护装置（自动还原型）。过热保护装置在电动机因某种原因而造成过热时会自行起动并使电动机停止。
（对电磁制动继续提供电源，保持开放状态。）
电动机在温度下降后会自动恢复运行，故在进行检查作业时请务必事先切断电源。

●电磁制动部（无励磁动作型）

品名	电压 V	频率 Hz	电流 A	输入功率 W	静摩擦转矩 N·m
BHI62SMT-□RH **BHI62SMT-□** **BHI62SMT-A**	单相200	50	0.09	12	1.5
		60			
	单相220	60	0.09	12	1.5
	单相230				

■种类和价格（刊载价格为未税价格，购买时还需另加13%的增值税）

●直交轴减速机

20个工作日

品名	减速比	未税定价
BHI62SMT-□RH	**5～36**	4,038元
	50～180	4,159元

●平行轴减速机

20个工作日

品名	减速比	未税定价
BHI62SMT-□	**3～36**	3,029元
	50	3,124元
	60～180	3,441元

●圆轴型

20个工作日

品名	未税定价
BHI62SMT-A	2,606元

●品名的□中为表示减速比的数值。

■容许转矩

●转速是以电动机的同步转速（50Hz：1500r/min、60Hz：1800r/min）为基准除以减速比而算出的数值。实际转速将随负载大小变化而比所示数值减少2～20%左右。
●没有中间减速机。

●直交轴减速机50Hz

单位：N·m

品名	转速 r/min	300	250	200	167	120	100	83	60	50	42	30	25	20	17	15	12.5	10	8.3
	减速比	**5**	**6**	**7.5**	**9**	**12.5**	**15**	**18**	**25**	**30**	**36**	**50**	**60**	**75**	**90**	**100**	**120**	**150**	**180**
BHI62SMT-□RH		5.4	6.5	8.2	9.8	13.6	16.3	19.6	27.2	32.6	36	40	43	47	51.5	54.5	60	60	60

●直交轴减速机60Hz

单位：N·m

品名	转速 r/min	360	300	240	200	144	120	100	72	60	50	36	30	24	20	18	15	12	10
	减速比	**5**	**6**	**7.5**	**9**	**12.5**	**15**	**18**	**25**	**30**	**36**	**50**	**60**	**75**	**90**	**100**	**120**	**150**	**180**
BHI62SMT-□RH（200V）		4.6	5.5	6.8	8.2	11.4	13.7	16.4	22.8	27.4	32.9	40	43	47	51.5	54.5	60	60	60
BHI62SMT-□RH（220V）		4.5	5.4	6.7	8.1	11.2	13.5	16.2	22.4	26.9	32.3	40	43	47	51.5	54.5	60	60	60
BHI62SMT-□RH（230V）		4.3	5.2	6.5	7.8	10.8	12.9	15.5	21.5	25.8	31.0	40	43	47	51.5	54.5	60	60	60

●平行轴减速机50Hz

单位：N·m

品名	转速 r/min	500	417	300	250	200	167	120	100	83	60	50	42	30	25	20	17	15	12.5	10	8.3
	减速比	**3**	**3.6**	**5**	**6**	**7.5**	**9**	**12.5**	**15**	**18**	**25**	**30**	**36**	**50**	**60**	**75**	**90**	**100**	**120**	**150**	**180**
BHI62SMT-□		4.0	4.8	6.7	8.0	10.1	12.1	16.0	19.2	23.1	32.0	38.4	40	40	40	40	40	40	40	40	40

●平行轴减速机60Hz

单位：N·m

品名	转速 r/min	600	500	360	300	240	200	144	120	100	72	60	50	36	30	24	20	18	15	12	10
	减速比	**3**	**3.6**	**5**	**6**	**7.5**	**9**	**12.5**	**15**	**18**	**25**	**30**	**36**	**50**	**60**	**75**	**90**	**100**	**120**	**150**	**180**
BHI62SMT-□（200V）		3.4	4.1	5.6	6.8	8.4	10.1	13.4	16.1	19.4	26.9	32.3	38.7	40	40	40	40	40	40	40	40
BHI62SMT-□（220V）		3.3	4.0	5.5	6.6	8.3	10.0	13.2	15.9	19.0	26.4	31.7	38.1	40	40	40	40	40	40	40	40
BHI62SMT-□（230V）		3.2	3.8	5.3	6.4	8.0	9.6	12.7	15.2	18.3	25.4	30.4	36.5	40	40	40	40	40	40	40	40

■容许径向负载 · 容许轴向负载 · 容许转动惯量J

减速机的规格→ 52页

■起动、制动特性（参考值）

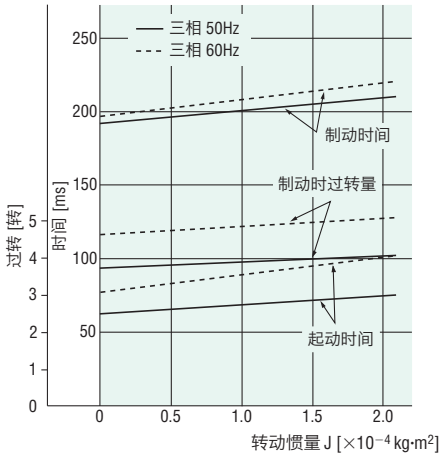

●品名的□中为表示减速比的数值。

■外形图（单位 mm）

●平行轴减速机附带有“安装用螺丝”。

●电动机/直交轴·中空轴减速机

BHI62SMT-□RH

电动机：BHI62SMT-G2
减速机：BH6G2-□RH
质量：11.5kg
2D CAD A384 3D CAD

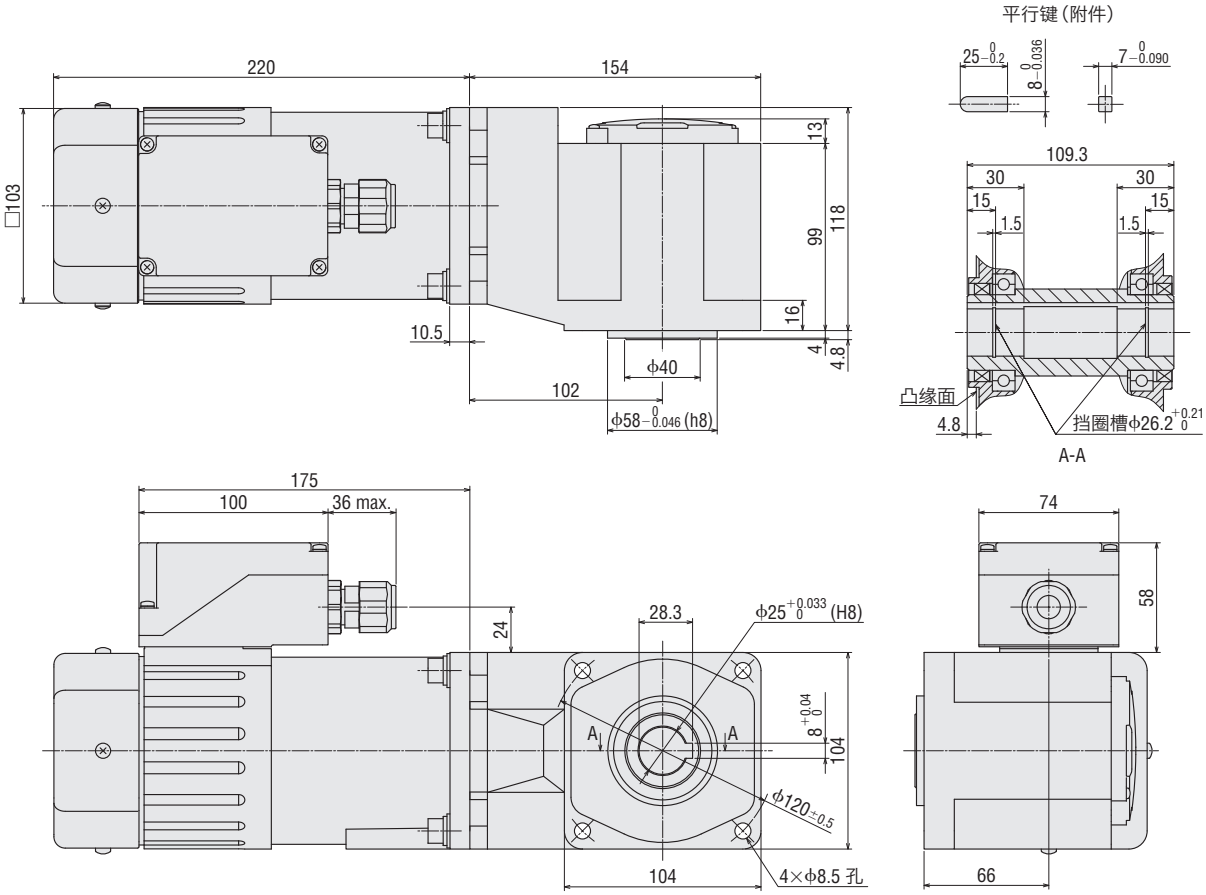

●适用电缆线直径为ϕ8～ϕ12。

●品名的□中为表示减速比的数值。

●电动机/平行轴减速机

BHI62SMT-□

电动机：BHI62SMT-G2

减速机：BH6G2-□

质量：9.5kg

2D CAD A386 3D CAD

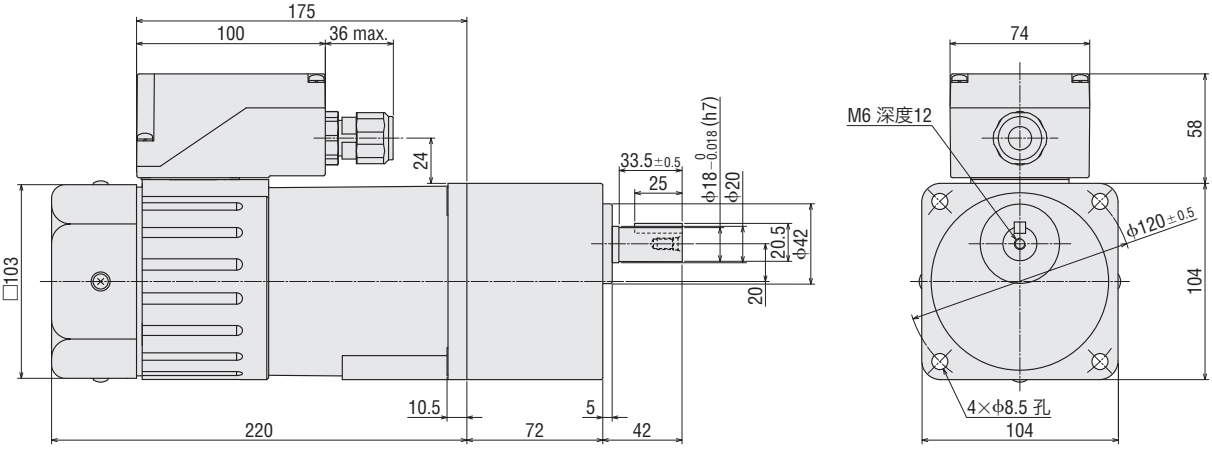

平行键（附件）

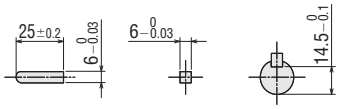

●适用电缆线直径为φ8～φ12。

●圆轴型

BHI62SMT-A

质量：6.5kg

2D CAD A387 3D CAD

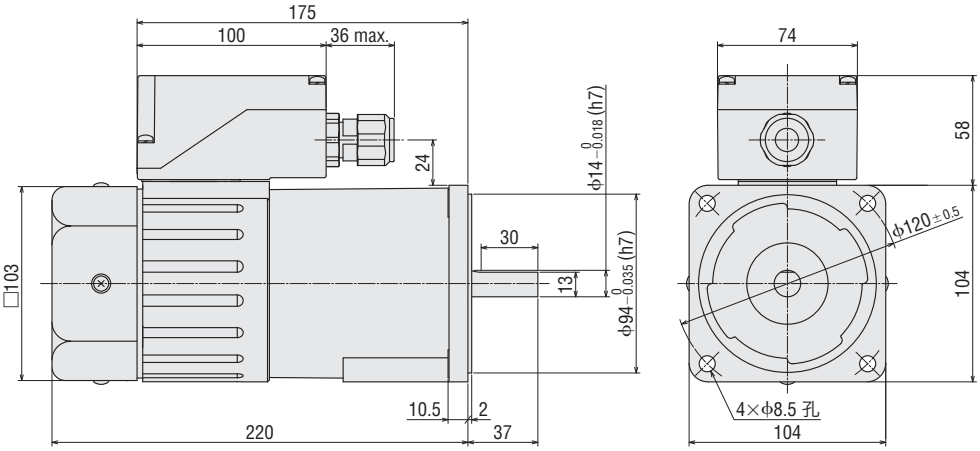

●适用电缆线直径为φ8～φ12。

●品名的□中为表示减速比的数值。

减速机的规格

还刊载了部分未刊载在本目录中的产品规格。

■容许径向负载 · 容许轴向负载

●平行轴减速机

品名	减速比	容许径向负载 N 距减速机输出轴前端的距离 10mm	容许径向负载 N 距减速机输出轴前端的距离 20mm	容许轴向负载 N
0GN□K	3~180	20	–	15
2GN□K	3~18	50	80	30
	25~180	120	180	
3GN□K	3~18	80	120	40
	25~180	150	250	
4GN□K	3~18	100	150	50
	25~180	200	300	
5GN□K	3~18	250	350	100
	25~180	300	450	
5GE□S	3~9	400	500	150
	12.5~18	450	600	
	25~180	500	700	
4GV□■	5~25	300	350	100
	30~360	450	550	
5GV□■ 5GVH□■ 5GVR□■	5~9	400	500	150
	12.5~18	450	600	
	25~300	500	700	
7GV□BS	5~20	700	850	200
	30~100	1400	1700	400
BH6G2-□	3~36	550	800	200
	50~180	650	1000	

●直交轴减速机

品名	减速比	容许径向负载 N 距减速机输出轴前端的距离 10mm	容许径向负载 N 距减速机输出轴前端的距离 20mm	容许轴向负载 N
4GN□RH	3~180	250*	220*	100
5GN□RH	3~180	350*	310*	200
5GE□RH	3~180	560*	500*	250
4GN□RA	3~18	100	150	100
	25~180	200	300	
5GN□RA	3~18	250	350	200
	25~180	300	450	
5GE□RA	3~9	400	500	250
	12.5~25	450	600	
	30~180	500	700	
BH6G2-□RH	5~36	1200*	1100*	300
	50~180	2200*	2000*	

*中空轴型的容许径向负载为自凸缘安装面起的距离为准所计算的数值。

请注意

●不具备自锁功能。

●品名的□中为表示减速比的数值。
品名的■中为表示转轴材质的记号。

●圆轴型

品名	容许径向负载　N		容许轴向负载　N	
	距电动机输出轴前端的距离		感应电动机 可逆电动机	带电磁制动电动机
	10mm	20mm		
0IK1A、0IK3A、0RK1A	40	–	3	–
2IK6A、2RK6A	50	110	10	10
3IK15A、3RK15A	40	60		
4IK25A、4RK25A	90	140	15	15
5IK40A、5RK40A	140	200	20	
5IK60A、5RK60A	240	270		16
5IK90A、5RK90A				19
7IK200	320	350	30	–
BHI62	320	350	25	31

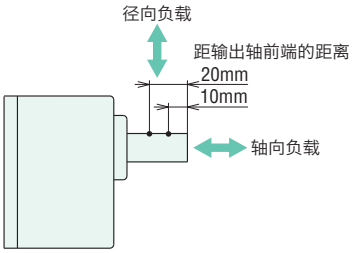

■容许转矩

可按下述计算方式求出安装减速机时的容许转矩值。
部分机型并未列载于容许转矩表上，需要时可按下列公式计算。

容许转矩　$T_G = T_M \times i \times \eta$

T_G ：减速机的容许转矩
T_M ：电动机转矩
i ：减速机减速比
η ：减速机传动效率

●最大容许转矩

减速机输出转矩与减速比成正比。因齿轮材质等条件影响，当减速机上承受的负载转矩超过一定减速比时就会达到极限。这时的转矩称作最大容许转矩。

■减速机传动效率

●平行轴减速机

品名＼减速比	3	3.6	5	6	7.5	9	12.5	15	18	25	30	36	50	60	75	90	100	120	150	180	250	300	360
2GN□K、3GN□K、4GN□K、5GN□K	81%									73%			66%										
0GN□K、5GE□S	81%						73%			66%					59%								
4GV□■			90%								86%								81%				
5GV□■、5GVH□■			90%							86%								81%					
5GVR□■			90%						86%						81%								
BH6G2-□	90%						86%						81%										

品名＼减速比	5	10	15	20	30	50	100
7GV□■	90%				86%		81%

●中间减速机传动效率：**GN**减速机用全机型皆为81%。**GV**减速机用全机型皆为90%。

●品名的□中为表示减速比的数值。
品名的■中为表示转轴材质的记号。

●直交轴减速机

品名 \ 减速比		3	3.6	5	6	7.5	9	12.5	15	18	25	30	36	50	60	75	90	100	120	150	180
4GN□RH	额定时	40%				50%		60%													
	起动时	40%				50%		54%													
5GN□RH	额定时	50%				68%					60%										
	起动时	50%				60%					54%										
5GE□RH	额定时	50%				68%						60%							50%		
	起动时	50%				60%						54%							45%		
4GN□RA	额定时	50%						60%													
	起动时	50%						54%													
5GN□RA	额定时	68%									60%										
	起动时	60%									54%										
5GE□RA	额定时	68%										60%							50%		
	起动时	60%										54%							45%		

●**7GV□RHS**、**BH6G2-□RH**的传动效率：在额定、起动时都是全减速比的73%。

请注意

●上述表中的传动效率为常温时的数值。减速机的传动效率会随环境温度而发生变化。
请注意，低温环境下使用时，有时传动效率会下降，输出转矩会变小。

■容许转动惯量J

当减速机连结相当大的转动惯量，并在反复多次间断运行的情况下起动时（或以电磁制动及制动器进行停止时），会在一瞬间产生很大的转矩。此时，如冲击负载值过大，则可能会导致电动机或减速机破损。下表为电动机轴的容许转动惯量值一览表，请参照此表并在规定数值以下使用。
三相电动机的容许转动惯量值为电动机一旦停止后再进行反转时的数值。
请利用以下公式来计算减速机输出轴的容许转动惯量。

●减速机输出轴的容许转动惯量

减速比　1/3～1/50时　$J_G = J_M \times i^2$

减速比　1/60以上时　$J_G = J_M \times 2500$

J_G ：减速机输出轴的容许转动惯量J（$\times 10^{-4}$kg·m^2）

J_M ：电动机轴的容许转动惯量J（$\times 10^{-4}$kg·m^2）

i ：减速比（例：减速比为1/3时　$i=3$）

●电动机轴的容许转动惯量

电动机电源相数	安装尺寸	输出功率（W）	电动机轴的容许转动惯量 J（$\times 10^{-4}$kg·m^2）
单相	42mm	1W、3W	0.016
	60mm	6W	0.062
	70mm	15W	0.14
	80mm	25W	0.31
	90mm	40W	0.75
		60W	1.1
		90W	1.1
	104mm	200W	2
三相	60mm	6W	0.062
	70mm	15W	0.14
	80mm	25W	0.31
	90mm	40W	0.75
		60W	1.1
		90W	1.1
	104mm	200W	2

●高强度平行轴减速机的容许转动惯量

单位：$\times 10^{-4}$kg·m^2

输出功率 \ 减速比		5	6	7.5	9	12.5	15	18	25	30	36	50	60	75	90	100	120	150	180	250	300	360
30W		22	32	50	72	150	220	310	550	800	1100	2200	3200	4000	5000	6200	8900	12000				
	瞬时停止时	7.75	11.2	17.4	25.1	48.4	69.8	100	194	279	402	775										
40W		45	65	100	150	300	420	620	1100	1600	2300	4500	6000	8000	10000	12000	17000	25000				
	瞬时停止时	27.5	39.6	61.9	89.1	172	248	356	688	990	1426	2750										
60W		45	65	100	150	300	420	620	1100	1600	2300	4500	6000	8000	10000	12000	17000	25000				–
	瞬时停止时	27.5	39.6	61.9	89.1	172	248	356	688	990	1426	2750										–
100W		45	65	100	150	300	420	620	1100	1600	2300	4500	6000	8000	10000	12000	17000	25000		–		
	瞬时停止时	27.5	39.6	61.9	89.1	172	248	356	688	990	1426	2750								–		

单位：$\times 10^{-4}$kg·m^2

输出功率 \ 减速比		5	10	15	20	30	50	100
200W		100	460	1000	1700	3900	9300	18000
	瞬时停止时	50	200	450	800	1800	5000	5000

请注意

●请勿使用三相电动机进行瞬时正反向运行。

●品名的□中为表示减速比的数值。

⚠ 安全注意事项

- 使用前，请先仔细阅读使用说明书后再以正确的方式使用。
- 本产品目录中所刊载的产品为工业用产品及组装到机器设备中时使用的产品。请勿作其它用途使用。

本产品是由取得ISO(国际标准化机构)9001质量管理体系认证的事务所制作而成的。
本产品是由取得ISO14001环境管理体系认证的事务所制作而成的。

- 本产品目录中所刊载的产品制造事业所，已取得质量体系认证ISO9001及环境体系认证ISO14001。
- 本产品目录中所刊载的产品性能和规格，若因产品改进等原因而发生变化时，恕不另行通知，敬请谅解。
- 本产品目录刊载2024年2月截至的价格、交期，本公司保留随时变更价格及交期的权利，恕不另行通知。订购前请与本公司确认。
- 若想了解产品详情，请与以下的营业部门联系。
- 本产品目录中所刊载的公司名称及产品名称为各公司的商标或注册商标。
- *Orientalmotor* 是东方马达株式会社的注册商标或商标。

Orientalmotor
东方马达

东方马达中国总公司
欧立恩拓电机商贸(上海)有限公司
上海市长宁区古北路 666 号嘉麒大厦 12 楼　200336

华北・东北
北京 电话 010-8441-7991　传真 010-8441-7295
大连 电话 0411-3967-6880　传真 0411-3967-6881

华东
上海 电话 021-6278-0909　传真 021-6278-0269
苏州 电话 0512-6818-3151　传真 0512-6818-5142
杭州 电话 0571-8650-9669　传真 0571-8650-9670
厦门 电话 0592-523-6001　传真 0592-523-6010

华中
武汉 电话 027-8711-9150　传真 027-8711-9141

华南
深圳 电话 0755-8882-9008　传真 0755-8368-5057
广州 电话 020-8739-5350　传真 020-8739-0892
东莞 电话 0769-2882-0215　传真 0769-2882-0235

欧立恩拓电机商贸（上海）有限公司是日本东方马达株式会社在中国设立的全资子公司。

客户咨询中心

售前咨询：
选型计算、产品替换、资料索取、规格确认、报价纳期、网上订购、研讨会申请

售后支持：
接线确认、使用方法、故障排除、检修依赖

400-820-6516（中文）
400-821-3009（日文）

网址: www.orientalmotor.com.cn
E-mail: sales@orientalmotor.com.cn

官方微信
・免费目录申请
・线上选型工具
・电动机小知识

2024年2月制作
本目录内容以2024年2月之现行资料为准。

为兼顾环保，本印刷物采用无氯漂白（ECF）纸浆以及大豆油墨印刷。

Printed in China 24P 0K 0T A-018CPCP