Orientalmotor
东方马达

AC小型标准电动机

可逆电动机

可逆电动机

· 内置简易制动，可瞬间切换旋转方向。

电动机/平行轴减速机、圆轴型

电压	机型	安装尺寸·输出功率						
		□42mm	□60mm	□70mm	□80mm	□90mm		
		1W	6W	15W	25W	40W	60W	90W
单相 100/110/115V	导线	●	●	●	●	●	●	●
	带端子箱	–	●	–	●	●	●	●
单相 200/220/230V	导线	●*	●	●	●	●	●	●
	带端子箱	–	●	–	●	●	●	●

*1W型仅限单相200V。

电动机/直交轴减速机

电压	机型	安装尺寸·输出功率						
		□42mm	□60mm	□70mm	□80mm	□90mm		
		1W	6W	15W	25W	40W	60W	90W
单相 100/110/115V	导线	–	–	–	●	●	●	●
	带端子箱	–	–	–	●	●	●	●
单相 200/220/230V	导线	–	–	–	●	●	●	●
	带端子箱	–	–	–	●	●	●	●

■品名的阅读方法

●电动机

5 R K 40 GN - AW 2 T U

① ② ③ ④ ⑤ ⑥ ⑦ ⑧ ⑨

①	电动机安装尺寸	**0**：42mm **2**：60mm **3**：70mm **4**：80mm **5**：90mm
②	机型名称	**R**：可逆电动机
③	系列名称	**K**：**K**系列
④	输出功率（W）	（例）**40**：40W
⑤	轴形状· 齿轮轴型	**GN**：**GN**齿轮轴型 **GE**：**GE**齿轮轴型 **A**：圆轴型
⑥	电源电压·极数	**AW**：单相100V、110/115V·4极 **CW**：单相200V、220/230V·4极
⑦	识别记号	
⑧	**T**、**B**：带端子箱 无：导线型	
⑨	附带电容器的种类	**J**：单相100V、200V用电容器 **U**：单相110/115V用电容器 **E**：单相220/230V用电容器

●减速机

5 GN 50 K

① ② ③ ④

①	减速机安装尺寸	**0**：42mm **2**：60mm **3**：70mm **4**：80mm **5**：90mm
②	齿轮轴型	**GN**：**GN**齿轮轴型 **GE**：**GE**齿轮轴型
③	减速比	（例）**50**：减速比1：50 **10X**指减速比为1：10的中间减速机
④	**K**、**S**：平行轴减速机 **RH**：直交轴·中空轴减速机 **RA**：直交轴·实轴减速机	

可逆电动机
1W
□42mm

可逆电动机

瞬时切换旋转方向
利用交流电源运行

■电动机、减速机的种类和组合

平行轴减速机

齿轮轴型

◇电动机（齿轮轴型）/平行轴减速机

电压	电动机品名 导线型	平行轴减速机品名
单相100V	**0RK1GN-AW2J**	**0GN□K**
单相110/115V	**0RK1GN-AW3U**	
单相200V	**0RK1GN-CW2J**	

圆轴型

◇电动机（圆轴型）

电压	电动机品名 导线型
单相100V	**0RK1A-AW2J**
单相110/115V	**0RK1A-AW3U**
单相200V	**0RK1A-CW2J**

●品名的□中为表示减速比的数值。

1W

□42mm

平行轴减速机/圆轴电动机

■规格　30分钟额定

品名 导线型 齿轮轴型	品名 导线型 圆轴型	输出功率 W	电压 V	频率 Hz	电流 A	起动转矩 mN·m	额定转矩 mN·m	额定转速 r/min	电容器容量 μF	过热保护装置
0RK1GN-AW2J	0RK1A-AW2J	1	单相100	50	0.120	8	10	1000	1.8	ZP
				60	0.125		8	1200		
0RK1GN-AW3U	0RK1A-AW3U	1	单相110	60	0.090	8	8	1200	1.2	
			单相115		0.095					
0RK1GN-CW2J	0RK1A-CW2J	1	单相200	50	0.066	8	10	1000	0.45	
				60	0.069		8	1200		

- 可逆电动机的额定转矩、起动转矩数值均为未安装简易制动时的数值。
- 电动机铭牌上的品名并无表示电容器种类的记号（**J**、**U**）。
  各种海外规格以电动机铭牌上的品名申请取得认证。
- ZP：内藏阻抗保护器装置。

■种类和价格（刊载价格为未税价格，购买时还需另加13%的增值税）

●电动机

2～15个工作日

机型	品名 齿轮轴型	品名 圆轴型	未税定价
导线型	0RK1GN-AW2J	0RK1A-AW2J	585元
	0RK1GN-AW3U	0RK1A-AW3U	585元
	0RK1GN-CW2J	0RK1A-CW2J	601元

●减速机

2～15个工作日

减速机的种类		减速机品名	减速比	未税定价
平行轴	GN-K 减速机	0GN□K	3～9	395元
			12.5～18	435元
			25～60	475元
			75～180	530元

■容许转矩

- 转速是以电动机的同步转速（50Hz：1500r/min、60Hz：1800r/min）为基准除以减速比而算出的数值。
  实际转速将随负载大小变化而比所示数值减少2～33%左右。
- 没有中间减速机。

●50Hz

单位：N·m

品名	转速 r/min	500	417	300	250	200	167	120	100	83	60	50	42	30	25	20	17	15	12.5	10	8.3
电动机/减速机	减速比	**3**	**3.6**	**5**	**6**	**7.5**	**9**	**12.5**	**15**	**18**	**25**	**30**	**36**	**50**	**60**	**75**	**90**	**100**	**120**	**150**	**180**
0RK1GN-AW2J 0RK1GN-CW2J	0GN□K	0.024	0.029	0.041	0.049	0.061	0.073	0.091	0.11	0.13	0.17	0.20	0.24	0.33	0.40	0.44	0.53	0.59	0.71	0.89	1

●60Hz

单位：N·m

品名	转速 r/min	600	500	360	300	240	200	144	120	100	72	60	50	36	30	24	20	18	15	12	10
电动机/减速机	减速比	**3**	**3.6**	**5**	**6**	**7.5**	**9**	**12.5**	**15**	**18**	**25**	**30**	**36**	**50**	**60**	**75**	**90**	**100**	**120**	**150**	**180**
0RK1GN-AW2J 0RK1GN-AW3U 0RK1GN-CW2J	0GN□K	0.019	0.023	0.032	0.039	0.049	0.058	0.073	0.088	0.11	0.13	0.16	0.19	0.26	0.32	0.35	0.42	0.47	0.57	0.71	0.85

■容许径向负载・容许轴向负载・容许转动惯量J

减速机的规格→ 38页

- 品名的□中为表示减速比的数值。

■外形图（单位 mm）

●减速机附带有“安装用螺丝”。

●电动机/平行轴减速机

2D & 3D CAD

电动机品名	减速机品名	减速比	质量 kg		2D CAD
			电动机	减速机	
0RK1GN-AW□ **0RK1GN-CW2J**	**0GN□K**	**3～18**	0.3	0.10	A441
		25～180		0.11	

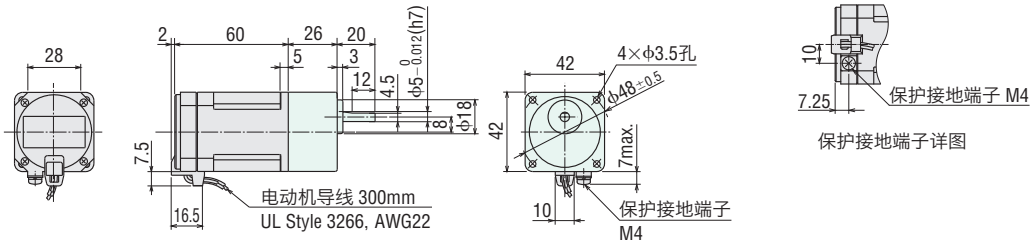

●圆轴型的轴部

除轴部以外，电动机外形与齿轮轴型相同。

2D & 3D CAD

机型	质量 kg	2D CAD
导线型	0.3	A442

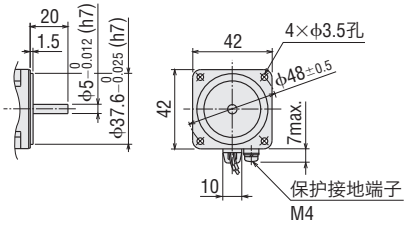

●电容器（附件）

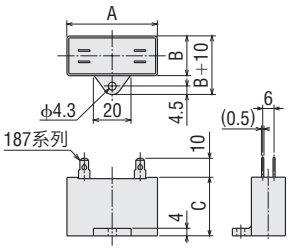

单位：mm

电动机品名		电容器品名	A	B	C	质量 g
齿轮轴型	圆轴型					
0RK1GN-AW2J	**0RK1A-AW2J**	CH18FAUL	31	14.5	23.5	18
0RK1GN-AW3U	**0RK1A-AW3U**	CH12FAUL	31	14.5	23.5	18
0RK1GN-CW2J	**0RK1A-CW2J**	CH045BFAUL	31	17	27	24

●电动机附带有电容器、电容器套。

●品名的□中为表示附带电容器种类的**2J**或**3U**。
品名的□中为表示减速比的数值。

可逆电动机

6W

□60mm

可逆电动机

瞬时切换旋转方向
利用交流电源运行

■电动机、减速机的种类和组合

平行轴减速机

齿轮轴型

◇电动机（齿轮轴型）/平行轴减速机

电压	电动机品名		平行轴减速机品名
	导线型	带端子箱型	
单相100V	**2RK6GN-AW2J**	**2RK6GN-AW2BJ**	**2GN□K** **2GN10XK** （中间减速机）
单相110/115V	**2RK6GN-AW2U**	**2RK6GN-AW2BU**	
单相200V	**2RK6GN-CW2J**	**2RK6GN-CW2BJ**	
单相220/230V	**2RK6GN-CW2E**	**2RK6GN-CW2BE**	

圆轴型

◇电动机（圆轴型）

电压	电动机品名	
	导线型	带端子箱型
单相100V	**2RK6A-AW2J**	**2RK6A-AW2BJ**
单相110/115V	**2RK6A-AW2U**	**2RK6A-AW2BU**
单相200V	**2RK6A-CW2J**	**2RK6A-CW2BJ**
单相220/230V	**2RK6A-CW2E**	**2RK6A-CW2BE**

●品名的□中为表示减速比的数值。

6W

□60mm

平行轴减速机/圆轴电动机

■规格　30分钟额定

品名 导线型	品名 带端子箱型	输出功率 W	电压 V	频率 Hz	电流 A	起动转矩 mN·m	额定转矩 mN·m	额定转速 r/min	电容器容量 μF	过热保护装置
2RK6GN-AW2J **2RK6A-AW2J**	**2RK6GN-AW2BJ** **2RK6A-AW2BJ**	6	单相100	50	0.257	50	49	1150	4.5	ZP
				60	0.307	45	41	1400		
2RK6GN-AW2U **2RK6A-AW2U**	**2RK6GN-AW2BU** **2RK6A-AW2BU**	6	单相110	60	0.251	45	41	1450	3.5	
			单相115		0.256					
2RK6GN-CW2J **2RK6A-CW2J**	**2RK6GN-CW2BJ** **2RK6A-CW2BJ**	6	单相200	50	0.120	50	49	1150	1.0	
				60	0.138	45	41	1400		
2RK6GN-CW2E **2RK6A-CW2E**	**2RK6GN-CW2BE** **2RK6A-CW2BE**	6	单相220	50	0.113	45	49	1150	0.8	
				60	0.117		41	1450		
			单相230	50	0.117	50	49	1200		
				60	0.120	45	41	1450		

- 可逆电动机的额定转矩、起动转矩数值均为未安装简易制动时的数值。
- 电动机铭牌上的品名并无表示电容器种类的记号（**J**、**U**、**E**）。
  各种海外规格以电动机铭牌上的品名申请取得认证。
- ZP：内藏阻抗保护器装置。

■种类和价格（刊载价格为未税价格，购买时还需另加13%的增值税）

●电动机

2～15个工作日

机型	品名 齿轮轴型	品名 圆轴型	未税定价
导线型	**2RK6GN-AW2J**	**2RK6A-AW2J**	438元
	2RK6GN-AW2U	**2RK6A-AW2U**	438元
	2RK6GN-CW2J	**2RK6A-CW2J**	451元
	2RK6GN-CW2E	**2RK6A-CW2E**	451元
带端子箱型	**2RK6GN-AW2BJ**	**2RK6A-AW2BJ**	886元
	2RK6GN-AW2BU	**2RK6A-AW2BU**	886元
	2RK6GN-CW2BJ	**2RK6A-CW2BJ**	902元
	2RK6GN-CW2BE	**2RK6A-CW2BE**	902元

●减速机

2个工作日起

减速机的种类		减速机品名	减速比	未税定价
平行轴	**GN-K** 减速机	**2GN□K**	**3～18**	267元
			25～36	292元
			50～180	332元
		2GN10XK（中间减速机）		272元

■容许转矩

- 转速是以电动机的同步转速（50Hz：1500r/min、60Hz：1800r/min）为基准除以减速比而算出的数值。实际转速将随负载大小变化而比所示数值减少2～20%左右。
- 希望以大于下表的减速比进一步减速时，可在电动机与减速机之间安装减速比为10的中间减速机。此时的容许转矩为3N·m。

●50Hz

单位：N·m

品名	转速 r/min	500	417	300	250	200	167	120	100	83	60	50	42	30	25	20	17	15	12.5	10	8.3
电动机/减速机	减速比	**3**	**3.6**	**5**	**6**	**7.5**	**9**	**12.5**	**15**	**18**	**25**	**30**	**36**	**50**	**60**	**75**	**90**	**100**	**120**	**150**	**180**
2RK6GN-AW2□J **2RK6GN-CW2□J** **2RK6GN-CW2□E**	**2GN□K**	0.12	0.14	0.20	0.24	0.30	0.36	0.50	0.60	0.71	0.89	1.1	1.3	1.6	1.9	2.4	2.9	3	3	3	3

●60Hz

单位：N·m

品名	转速 r/min	600	500	360	300	240	200	144	120	100	72	60	50	36	30	24	20	18	15	12	10
电动机/减速机	减速比	**3**	**3.6**	**5**	**6**	**7.5**	**9**	**12.5**	**15**	**18**	**25**	**30**	**36**	**50**	**60**	**75**	**90**	**100**	**120**	**150**	**180**
2RK6GN-AW2□J **2RK6GN-AW2□U** **2RK6GN-CW2□J** **2RK6GN-CW2□E**	**2GN□K**	0.10	0.12	0.17	0.20	0.25	0.30	0.42	0.50	0.60	0.75	0.90	1.1	1.4	1.6	2.0	2.4	2.7	3	3	3

■容许径向负载・容许轴向负载・容许转动惯量J

减速机的规格→ 38页

- 品名的□中为表示带端子箱的记号（**B**）。
  品名的□中为表示减速比的数值。

■外形图（单位 mm）

●减速机附带有“安装用螺丝”。

●电动机/平行轴减速机

◇导线型

2D & 3D CAD

电动机品名	减速机品名	减速比	L1	L2	质量 kg 电动机	质量 kg 减速机	2D CAD
2RK6GN-AW2□ **2RK6GN-CW2□**	**2GN□K**	**3～18**	30	3	0.7	0.24	A1864A
		25～36	40			0.31	A1864B
		50～180				0.34	

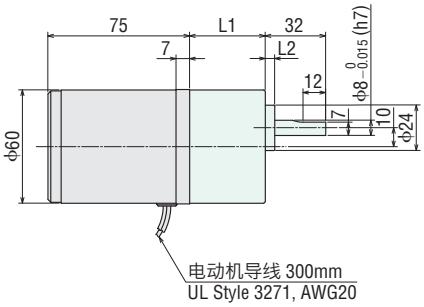

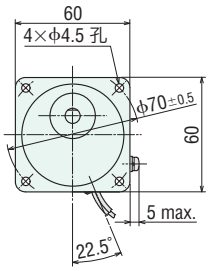

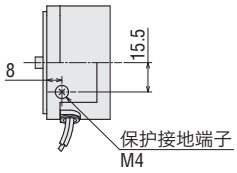

保护接地端子详图

◇带端子箱型

2D & 3D CAD

电动机品名	减速机品名	减速比	L1	L2	质量 kg 电动机	质量 kg 减速机	2D CAD
2RK6GN-AW2B□ **2RK6GN-CW2B□**	**2GN□K**	**3～18**	30	3	0.9	0.24	A587A
		25～36	40			0.31	A587B
		50～180				0.34	

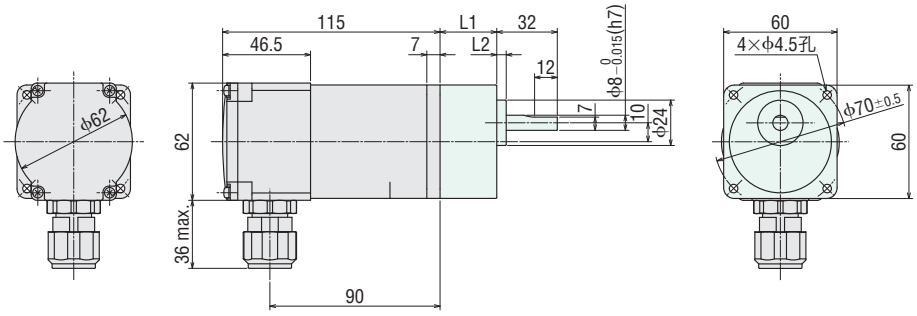

●适用电缆线直径为φ8～φ12。

●圆轴型的轴部

除轴部以外，电动机外形与齿轮轴型相同。

2D & 3D CAD

机型	质量 kg	2D CAD
导线型	0.7	A1863
带端子箱型	0.9	A446

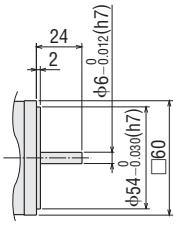

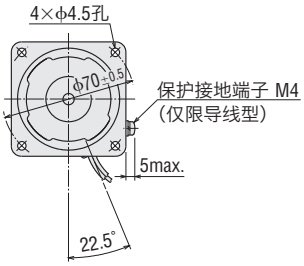

●中间减速机

2GN10XK

质量：0.2kg

2D CAD A003 3D CAD

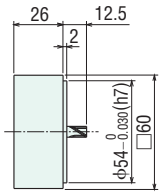

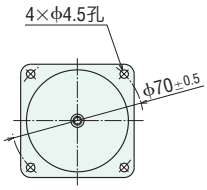

●品名的□中为表示附带电容器种类的**J**、**U**或**E**。
品名的□中为表示减速比的数值。

●电容器（附件）

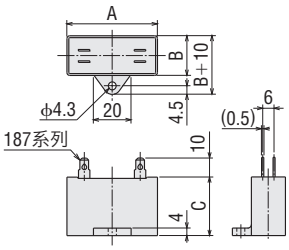

单位：mm

电动机品名		电容器品名	A	B	C	质量 g
导线型	带端子箱型					
2RK6GN-AW2J **2RK6A-AW2J**	**2RK6GN-AW2BJ** **2RK6A-AW2BJ**	CH45FAUL2	37	18	27	26
2RK6GN-AW2U **2RK6A-AW2U**	**2RK6GN-AW2BU** **2RK6A-AW2BU**	CH35FAUL2	31	17	27	22
2RK6GN-CW2J **2RK6A-CW2J**	**2RK6GN-CW2BJ** **2RK6A-CW2BJ**	CH10BFAUL	37	18	27	27
2RK6GN-CW2E **2RK6A-CW2E**	**2RK6GN-CW2BE** **2RK6A-CW2BE**	CH08BFAUL	31	17	27	23

●电动机附带有电容器、电容器套。

可逆电动机

15W

□70mm

可逆电动机

瞬时切换旋转方向
利用交流电源运行

■电动机、减速机的种类和组合

平行轴减速机

齿轮轴型

◇电动机（齿轮轴型）/平行轴减速机

电压	电动机品名 导线型	平行轴减速机品名
单相100V	**3RK15GN-AW2J**	**3GN□K** **3GN10XK** （中间减速机）
单相110/115V	**3RK15GN-AW2U**	
单相200V	**3RK15GN-CW2J**	
单相220/230V	**3RK15GN-CW2E**	

圆轴型

◇电动机（圆轴型）

电压	电动机品名 导线型
单相100V	**3RK15A-AW2J**
单相110/115V	**3RK15A-AW2U**
单相200V	**3RK15A-CW2J**
单相220/230V	**3RK15A-CW2E**

●品名的□中为表示减速比的数值。

15W
□70mm
平行轴减速机/圆轴电动机

■规格　30分钟额定

品名 导线型	输出功率 W	电压 V	频率 Hz	电流 A	起动转矩 mN·m	额定转矩 mN·m	额定转速 r/min	电容器容量 μF	过热保护装置
3RK15GN-AW2J **3RK15A-AW2J**	15	单相100	50	0.41	100	125	1200	7.5	TP
			60	0.50		105	1450		
3RK15GN-AW2U **3RK15A-AW2U**	15	单相110	60	0.41	100	105	1450	6.0	
		单相115		0.41					
3RK15GN-CW2J **3RK15A-CW2J**	15	单相200	50	0.21	100	125	1200	1.8	
			60	0.24		105	1450		
3RK15GN-CW2E **3RK15A-CW2E**	15	单相220	50	0.20	100	125	1200	1.5	
			60	0.21		105	1450		
		单相230	50	0.20		125	1200		
			60	0.21		105	1450		

●可逆电动机的额定转矩、起动转矩数值均为未安装简易制动时的数值。
●电动机铭牌上的品名并无表示电容器种类的记号（**J**、**U**、**E**）。
各种海外规格以电动机铭牌上的品名申请取得认证。
●TP：内藏过热保护装置（自动还原型）。过热保护装置在电动机因某种原因而造成过热时会自行起动并使电动机停止。
电动机在温度下降后会自动恢复运行，故在进行检查作业时请务必事先切断电源。

■种类和价格（刊载价格为未税价格，购买时还需另加13%的增值税）

●电动机

2～15个工作日

机型	品名 齿轮轴型	品名 圆轴型	未税定价
导线型	**3RK15GN-AW2J**	**3RK15A-AW2J**	484元
	3RK15GN-AW2U	**3RK15A-AW2U**	484元
	3RK15GN-CW2J	**3RK15A-CW2J**	497元
	3RK15GN-CW2E	**3RK15A-CW2E**	497元

●减速机

2个工作日起

减速机的种类		减速机品名	减速比	未税定价
平行轴	**GN-K** 减速机	**3GN□K**	**3～18**	292元
			25～36	317元
			50～180	352元
		3GN10XK（中间减速机）		292元

■容许转矩

●转速是以电动机的同步转速（50Hz：1500r/min、60Hz：1800r/min）为基准除以减速比而算出的数值。实际转速将随负载大小变化而比所示数值减少2～20%左右。
●希望以大于下表的减速比进一步减速时，可在电动机与减速机之间安装减速比为10的中间减速机。此时的容许转矩为5N·m。

●50Hz

单位：N·m

品名 电动机/减速机	转速 r/min 减速比	500 **3**	417 **3.6**	300 **5**	250 **6**	200 **7.5**	167 **9**	120 **12.5**	100 **15**	83 **18**	60 **25**	50 **30**	42 **36**	30 **50**	25 **60**	20 **75**	17 **90**	15 **100**	12.5 **120**	10 **150**	8.3 **180**
3RK15GN-AW2J **3RK15GN-CW2J** **3RK15GN-CW2E**	**3GN□K**	0.30	0.36	0.51	0.61	0.76	0.91	1.3	1.5	1.8	2.3	2.7	3.3	4.1	5	5	5	5	5	5	5

●60Hz

单位：N·m

品名 电动机/减速机	转速 r/min 减速比	600 **3**	500 **3.6**	360 **5**	300 **6**	240 **7.5**	200 **9**	144 **12.5**	120 **15**	100 **18**	72 **25**	60 **30**	50 **36**	36 **50**	30 **60**	24 **75**	20 **90**	18 **100**	15 **120**	12 **150**	10 **180**
3RK15GN-AW2J **3RK15GN-AW2U** **3RK15GN-CW2J** **3RK15GN-CW2E**	**3GN□K**	0.26	0.31	0.43	0.51	0.64	0.77	1.1	1.3	1.5	1.9	2.3	2.8	3.5	4.2	5	5	5	5	5	5

■容许径向负载・容许轴向负载・容许转动惯量J

减速机的规格→38页

●品名的□中为表示减速比的数值。

■外形图（单位 mm）

●减速机附带有“安装用螺丝”。

●电动机/平行轴减速机

2D & 3D CAD

电动机品名	减速机品名	减速比	L1	L2	质量 kg 电动机	质量 kg 减速机	2D CAD
3RK15GN-AW2□ 3RK15GN-CW2□	3GN□K	3～18	32	3	1.1	0.34	A590A
		25～36	42			0.43	A590B
		50～180				0.48	

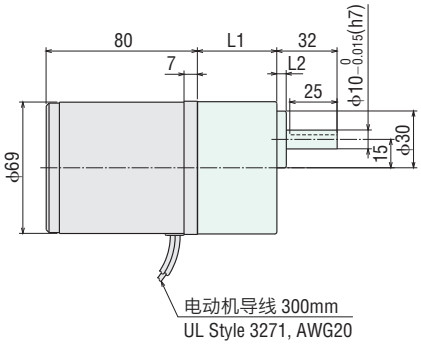

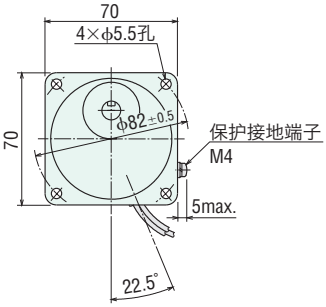

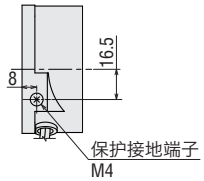

保护接地端子详图

平行键（附件）

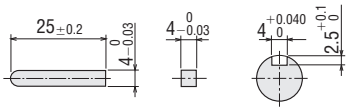

●圆轴型的轴部

除轴部以外，电动机外形与齿轮轴型相同。

2D & 3D CAD

机型	质量 kg	2D CAD
导线型	1.1	A448

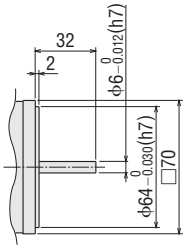

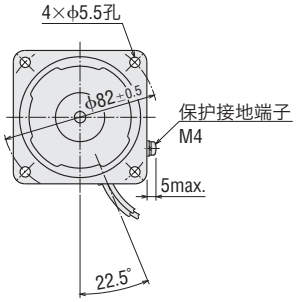

●中间减速机

3GN10XK

质量：0.3kg

2D CAD A009　3D CAD

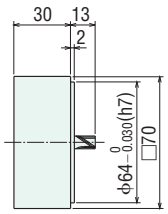

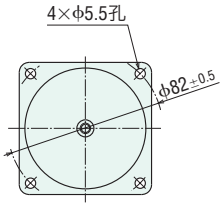

●电容器（附件）

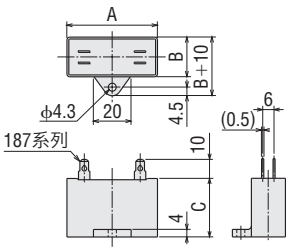

单位：mm

电动机品名 齿轮轴型	电动机品名 圆轴型	电容器品名	A	B	C	质量 g
3RK15GN-AW2J	3RK15A-AW2J	CH75CFAUL2	48	21	31	41
3RK15GN-AW2U	3RK15A-AW2U	CH60CFAUL2	38	21	31	35
3RK15GN-CW2J	3RK15A-CW2J	CH18BFAUL	38	21	31	37
3RK15GN-CW2E	3RK15A-CW2E	CH15BFAUL	38	21	31	37

●电动机附带有电容器、电容器套。

●品名的□中为表示附带电容器种类的**J**、**U**或**E**。
品名的□中为表示减速比的数值。

可逆电动机
25W
□80mm

可逆电动机

瞬时切换旋转方向
利用交流电源运行

■电动机、减速机的种类和组合

平行轴减速机　　直交轴减速机

齿轮轴型

◇电动机（齿轮轴型）/平行轴减速机·直交轴减速机

电压	电动机品名		平行轴减速机品名	直交轴减速机品名
	导线型	带端子箱型		
单相100V	**4RK25GN-AW2J**	**4RK25GN-AW2TJ**	**4GN□K** **4GN10XK** （中间减速机）	**4GN□RH** （中空轴） **4GN□RA** （实轴）
单相110/115V	**4RK25GN-AW2U**	**4RK25GN-AW2TU**		
单相200V	**4RK25GN-CW2J**	**4RK25GN-CW2TJ**		
单相220/230V	**4RK25GN-CW2E**	**4RK25GN-CW2TE**		

圆轴型

◇电动机（圆轴型）

电压	电动机品名	
	导线型	带端子箱型
单相100V	**4RK25A-AW2J**	**4RK25A-AW2TJ**
单相110/115V	**4RK25A-AW2U**	**4RK25A-AW2TU**
单相200V	**4RK25A-CW2J**	**4RK25A-CW2TJ**
单相220/230V	**4RK25A-CW2E**	**4RK25A-CW2TE**

●品名的□中为表示减速比的数值。

25W

□80mm

平行轴减速机/直交轴减速机
圆轴电动机

■规格　30分钟额定

品名 导线型	品名 带端子箱型	输出功率 W	电压 V	频率 Hz	电流 A	起动转矩 mN·m	额定转矩 mN·m	额定转速 r/min	电容器容量 μF	过热保护装置
4RK25GN-AW2J **4RK25A-AW2J**	**4RK25GN-AW2TJ** **4RK25A-AW2TJ**	25	单相100	50	0.59	160	205	1200	10	TP
				60	0.69	140	170	1450		
4RK25GN-AW2U **4RK25A-AW2U**	**4RK25GN-AW2TU** **4RK25A-AW2TU**	25	单相110	60	0.56	140	170	1450	8.0	
			单相115							
4RK25GN-CW2J **4RK25A-CW2J**	**4RK25GN-CW2TJ** **4RK25A-CW2TJ**	25	单相200	50	0.32	160	205	1200	3.0	
				60	0.40	140	170	1450		
4RK25GN-CW2E **4RK25A-CW2E**	**4RK25GN-CW2TE** **4RK25A-CW2TE**	25	单相220	50	0.29	140	205	1200	2.5	
				60	0.35		170	1450		
			单相230	50	0.30	160	205	1200		
				60	0.35	140	170	1450		

●可逆电动机的额定转矩、起动转矩数值均为未安装简易制动时的数值。
●电动机铭牌上的品名并无表示电容器种类的记号（**J**、**U**、**E**）。
各种海外规格以电动机铭牌上的品名申请取得认证。
●TP：内藏过热保护装置（自动还原型）。过热保护装置在电动机因某种原因而造成过热时会自行起动并使电动机停止。
电动机在温度下降后会自动恢复运行，故在进行检查作业时请务必事先切断电源。

■种类和价格（刊载价格为未税价格，购买时还需另加13%的增值税）

●电动机

2～15个工作日

机型	品名 齿轮轴型	品名 圆轴型	未税定价
导线型	**4RK25GN-AW2J**	**4RK25A-AW2J**	529元
	4RK25GN-AW2U	**4RK25A-AW2U**	529元
	4RK25GN-CW2J	**4RK25A-CW2J**	556元
	4RK25GN-CW2E	**4RK25A-CW2E**	556元
带端子箱型	**4RK25GN-AW2TJ**	**4RK25A-AW2TJ**	870元
	4RK25GN-AW2TU	**4RK25A-AW2TU**	719元
	4RK25GN-CW2TJ	**4RK25A-CW2TJ**	894元
	4RK25GN-CW2TE	**4RK25A-CW2TE**	739元

●减速机

2～20个工作日

减速机的种类		减速机品名	减速比	未税定价
平行轴	**GN-K** 减速机	**4GN□K**	**3～18**	297元
			25～36	322元
			50～180	357元
		4GN10XK（中间减速机）		297元
直交轴	中空轴减速机	**4GN□RH**	**3～18**	672元
			25～36	729元
			50～180	799元
	实轴减速机	**4GN□RA**	**3～18**	564元
			25～36	615元
			50～180	678元

●品名的□中为表示减速比的数值。

容许转矩

- 转速是以电动机的同步转速（50Hz：1500r/min、60Hz：1800r/min）为基准除以减速比而算出的数值。实际转速将随负载大小变化而比所示数值减少2～20%左右。
- 希望以大于下表的减速比进一步减速时，可在电动机与减速机之间安装减速比为10的中间减速机。此时的容许转矩为8N·m。但是，如安装的减速机其减速比为1/25～1/36时，容许转矩则为6N·m。

平行轴减速机50Hz

单位：N·m

品名	转速 r/min	500	417	300	250	200	167	120	100	83	60	50	42	30	25	20	17	15	12.5	10	8.3
电动机/减速机	减速比	**3**	**3.6**	**5**	**6**	**7.5**	**9**	**12.5**	**15**	**18**	**25**	**30**	**36**	**50**	**60**	**75**	**90**	**100**	**120**	**150**	**180**
4RK25GN-AW2□J 4RK25GN-CW2□J 4RK25GN-CW2□E	**4GN□K**	0.50	0.60	0.83	1.0	1.2	1.5	2.1	2.5	3.0	3.7	4.5	5.4	6.8	8	8	8	8	8	8	8

平行轴减速机60Hz

单位：N·m

品名	转速 r/min	600	500	360	300	240	200	144	120	100	72	60	50	36	30	24	20	18	15	12	10
电动机/减速机	减速比	**3**	**3.6**	**5**	**6**	**7.5**	**9**	**12.5**	**15**	**18**	**25**	**30**	**36**	**50**	**60**	**75**	**90**	**100**	**120**	**150**	**180**
4RK25GN-AW2□J 4RK25GN-AW2□U 4RK25GN-CW2□J 4RK25GN-CW2□E	**4GN□K**	0.41	0.50	0.69	0.83	1.0	1.2	1.7	2.1	2.5	3.1	3.7	4.5	5.6	6.7	8	8	8	8	8	8

直交轴减速机50Hz

单位：N·m

品名	转速 r/min	500	417	300	250	200	167	120	100	83	60	50	42	30	25	20	17	15	12.5	10	8.3
电动机/减速机	减速比	**3**	**3.6**	**5**	**6**	**7.5**	**9**	**12.5**	**15**	**18**	**25**	**30**	**36**	**50**	**60**	**75**	**90**	**100**	**120**	**150**	**180**
4RK25GN-AW2□J 4RK25GN-CW2□J /4GN□RH	额定	0.25	0.3	0.41	0.49	0.77	0.92	1.5	1.8	2.2	3.1	3.7	4.4	6.2	7.4	8	8	8	8	8	8
	起动	0.19	0.23	0.32	0.38	0.6	0.72	1.1	1.3	1.6	2.2	2.6	3.1	4.3	5.2	6.5	7.8	8	8	8	8
4RK25GN-AW2□J 4RK25GN-CW2□J /4GN□RA	额定	0.31	0.37	0.51	0.62	0.77	0.92	1.5	1.8	2.2	3.1	3.7	4.4	6.2	7.4	8	8	8	8	8	8
	起动	0.24	0.29	0.4	0.48	0.6	0.72	1.1	1.3	1.6	2.2	2.6	3.1	4.3	5.2	6.5	7.8	8	8	8	8

直交轴减速机60Hz

单位：N·m

品名	转速 r/min	600	500	360	300	240	200	144	120	100	72	60	50	36	30	24	20	18	15	12	10
电动机/减速机	减速比	**3**	**3.6**	**5**	**6**	**7.5**	**9**	**12.5**	**15**	**18**	**25**	**30**	**36**	**50**	**60**	**75**	**90**	**100**	**120**	**150**	**180**
4RK25GN-AW2□J 4RK25GN-CW2□J /4GN□RH	额定	0.2	0.24	0.34	0.41	0.64	0.77	1.3	1.5	1.8	2.6	3.1	3.7	5.1	6.1	7.7	8	8	8	8	8
	起动	0.17	0.2	0.28	0.34	0.53	0.63	0.95	1.1	1.4	1.9	2.3	2.7	3.8	4.5	5.7	6.8	7.6	8	8	8
4RK25GN-AW2□J 4RK25GN-CW2□J /4GN□RA	额定	0.26	0.31	0.43	0.51	0.64	0.77	1.3	1.5	1.8	2.6	3.1	3.7	5.1	6.1	7.7	8	8	8	8	8
	起动	0.21	0.25	0.35	0.42	0.53	0.63	0.95	1.1	1.4	1.9	2.3	2.7	3.8	4.5	5.7	6.8	7.6	8	8	8

容许径向负载 · 容许轴向负载 · 容许转动惯量J

减速机的规格→ 38页

- 品名的□中为表示带端子箱的记号（**T**）。
  品名的□中为表示减速比的数值。

■外形图（单位 mm）

●减速机附带有“安装用螺丝”。

●电动机/平行轴减速机

◇导线型

2D & 3D CAD

电动机品名	减速机品名	减速比	L1	L2	质量 kg		2D CAD
					电动机	减速机	
4RK25GN-AW2□ 4RK25GN-CW2□	4GN□K	3～18	32	3	1.5	0.45	A592A
		25～36	42.5			0.58	A592B
		50～180				0.63	

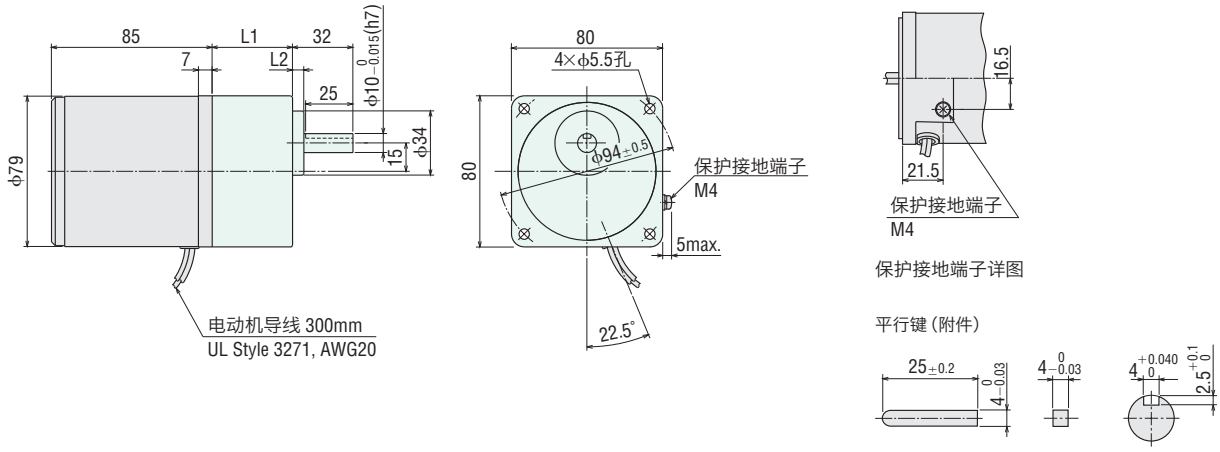

◇带端子箱型

2D & 3D CAD

电动机品名	减速机品名	减速比	L1	L2	质量 kg		2D CAD
					电动机	减速机	
4RK25GN-AW2T□ 4RK25GN-CW2T□	4GN□K	3～18	32	3	1.7	0.45	A017A
		25～36	42.5			0.58	A017B
		50～180				0.63	

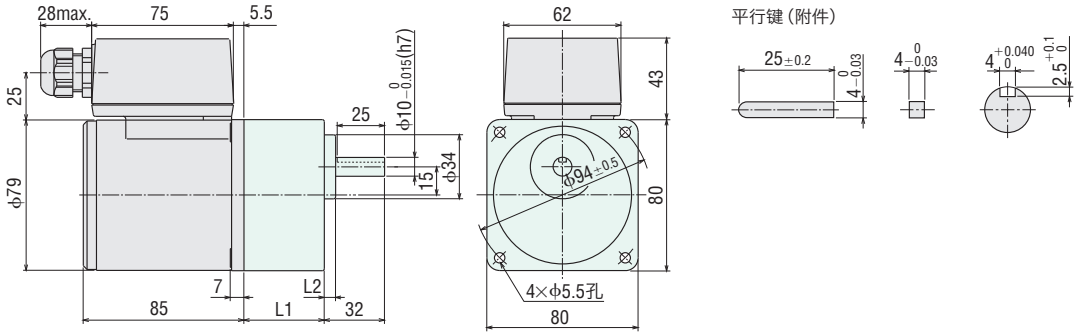

●适用电缆线直径为φ6～φ12。

●圆轴型的轴部

除轴部以外，电动机外形与齿轮轴型相同。

2D & 3D CAD

机型	质量 kg	2D CAD
导线型	1.5	A450
带端子箱型	1.7	A328

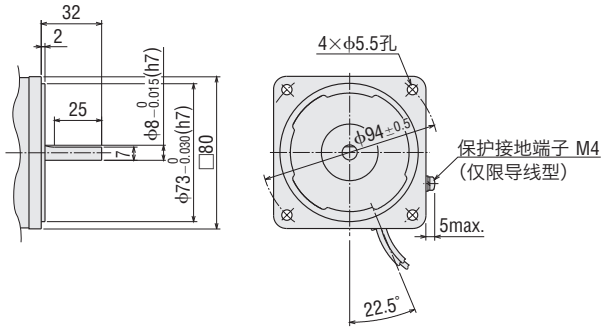

●品名的□中为表示附带电容器种类的**J**、**U**或**E**。
品名的□中为表示减速比的数值。

●直交轴·中空轴减速机

4GN□RH

质量：1.6kg

2D CAD A254 3D CAD

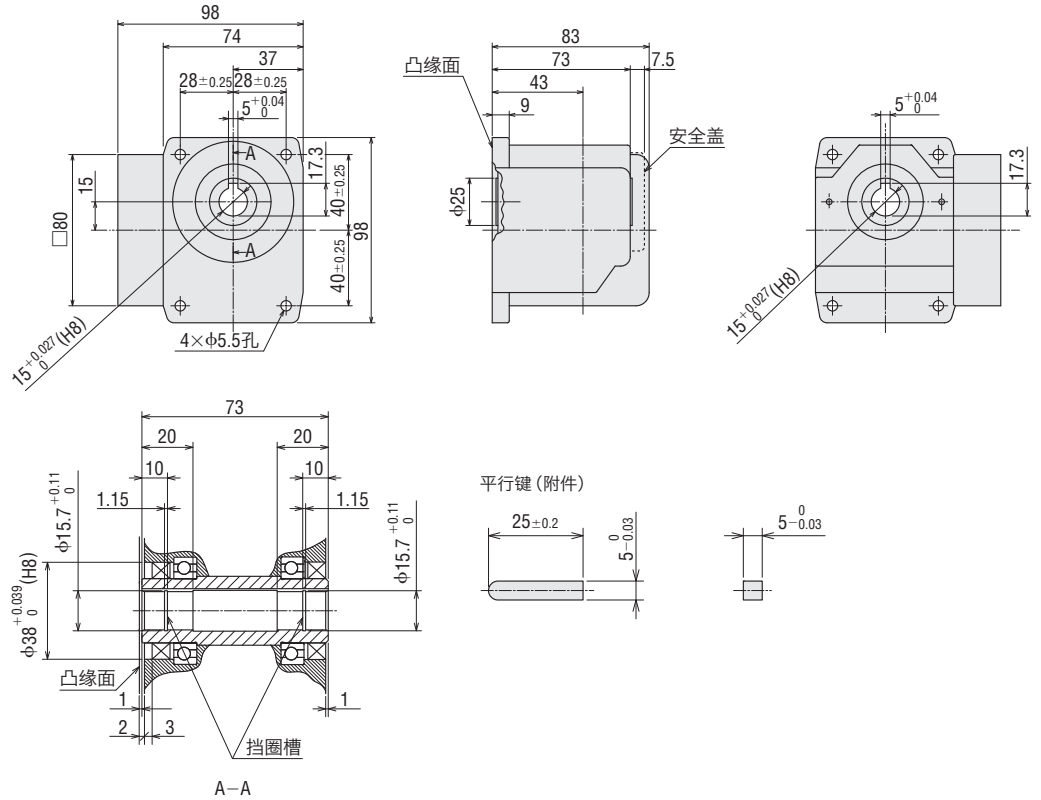

●直交轴·实轴减速机

4GN□RA

质量：1.6kg

2D CAD A255 3D CAD

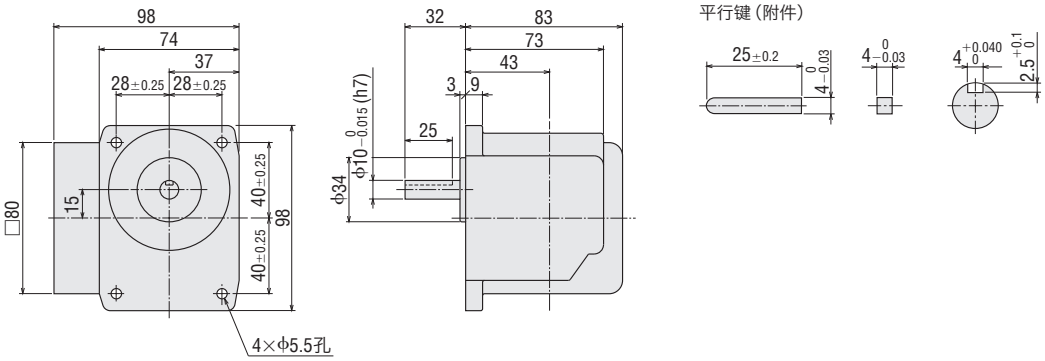

●中间减速机

4GN10XK

质量：0.4kg

2D CAD A013 3D CAD

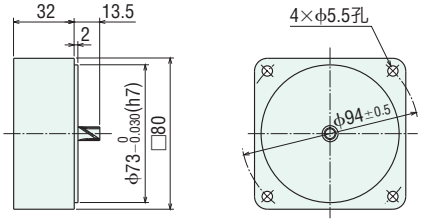

●品名的□中为表示减速比的数值。

●电容器（附件）

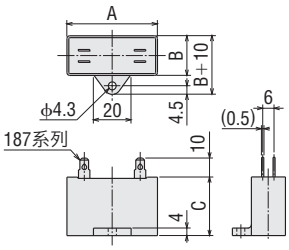

单位：mm

电动机品名		电容器品名	A	B	C	质量 g
导线型	带端子箱型					
4RK25GN-AW2J **4RK25A-AW2J**	**4RK25GN-AW2TJ** **4RK25A-AW2TJ**	CH100CFAUL2	58	21	31	49
4RK25GN-AW2U **4RK25A-AW2U**	**4RK25GN-AW2TU** **4RK25A-AW2TU**	CH80CFAUL2	48	21	31	41
4RK25GN-CW2J **4RK25A-CW2J**	**4RK25GN-CW2TJ** **4RK25A-CW2TJ**	CH30BFAUL	58	21	31	50
4RK25GN-CW2E **4RK25A-CW2E**	**4RK25GN-CW2TE** **4RK25A-CW2TE**	CH25BFAUL	48	21	31	42

●电动机附带有电容器、电容器套。

可逆电动机
40W
□90mm

可逆电动机

瞬时切换旋转方向
利用交流电源运行

■电动机、减速机的种类和组合

平行轴减速机　　直交轴减速机

齿轮轴型

◇电动机（齿轮轴型）/平行轴减速机·直交轴减速机

电压	电动机品名		平行轴减速机品名	直交轴减速机品名
	导线型	带端子箱型		
单相100V	**5RK40GN-AW2J**	**5RK40GN-AW2TJ**	**5GN□K** **5GN10XK** （中间减速机）	**5GN□RH** （中空轴） **5GN□RA** （实轴）
单相110/115V	**5RK40GN-AW2U**	**5RK40GN-AW2TU**		
单相200V	**5RK40GN-CW2J**	**5RK40GN-CW2TJ**		
单相220/230V	**5RK40GN-CW2E**	**5RK40GN-CW2TE**		

圆轴型

◇电动机（圆轴型）

电压	电动机品名	
	导线型	带端子箱型
单相100V	**5RK40A-AW2J**	**5RK40A-AW2TJ**
单相110/115V	**5RK40A-AW2U**	**5RK40A-AW2TU**
单相200V	**5RK40A-CW2J**	**5RK40A-CW2TJ**
单相220/230V	**5RK40A-CW2E**	**5RK40A-CW2TE**

●品名的□中为表示减速比的数值。

40W

□90mm

平行轴减速机/直交轴减速机
圆轴电动机

■规格　30分钟额定

品名 导线型	品名 带端子箱型	输出功率 W	电压 V	频率 Hz	电流 A	起动转矩 mN·m	额定转矩 mN·m	额定转速 r/min	电容器容量 μF	过热保护装置
5RK40GN-AW2J **5RK40A-AW2J**	**5RK40GN-AW2TJ** **5RK40A-AW2TJ**	40	单相100	50	0.91	300	315	1250	16	TP
				60	1.09	260	270	1450		
5RK40GN-AW2U **5RK40A-AW2U**	**5RK40GN-AW2TU** **5RK40A-AW2TU**	40	单相110	60	0.88	260	270	1450	12	
			单相115		0.87					
5RK40GN-CW2J **5RK40A-CW2J**	**5RK40GN-CW2TJ** **5RK40A-CW2TJ**	40	单相200	50	0.46	270	315	1250	4.0	
				60	0.55	260	260	1500		
5RK40GN-CW2E **5RK40A-CW2E**	**5RK40GN-CW2TE** **5RK40A-CW2TE**	40	单相220	50	0.43	270	315	1250	3.5	
				60	0.48	260	260	1500		
			单相230	50	0.43	270	315	1250		
				60	0.48	260	260	1500		

●可逆电动机的额定转矩、起动转矩数值均为未安装简易制动时的数值。
●电动机铭牌上的品名并无表示电容器种类的记号（**J**、**U**、**E**）。
各种海外规格以电动机铭牌上的品名申请取得认证。
●TP：内藏过热保护装置（自动还原型）。过热保护装置在电动机因某种原因而造成过热时会自行起动并使电动机停止。
电动机在温度下降后会自动恢复运行，故在进行检查作业时请务必事先切断电源。

■种类和价格（刊载价格为未税价格，购买时还需另加13%的增值税）

●电动机

2～15个工作日

机型	品名 齿轮轴型	品名 圆轴型	未税定价
导线型	**5RK40GN-AW2J**	**5RK40A-AW2J**	641元
	5RK40GN-AW2U	**5RK40A-AW2U**	641元
	5RK40GN-CW2J	**5RK40A-CW2J**	667元
	5RK40GN-CW2E	**5RK40A-CW2E**	667元
带端子箱型	**5RK40GN-AW2TJ**	**5RK40A-AW2TJ**	1,004元
	5RK40GN-AW2TU	**5RK40A-AW2TU**	830元
	5RK40GN-CW2TJ	**5RK40A-CW2TJ**	1,036元
	5RK40GN-CW2TE	**5RK40A-CW2TE**	856元

●减速机

2～20个工作日

减速机的种类		减速机品名	减速比	未税定价
平行轴	**GN-K** 减速机	**5GN□K**	**3～18**	352元
			25～36	388元
			50～180	418元
		5GN10XK（中间减速机）		372元
直交轴	中空轴减速机	**5GN□RH**	**3～18**	1,084元
			25～36	1,173元
			50～180	1,268元
	实轴减速机	**5GN□RA**	**3～18**	837元
			25～36	907元
			50～180	995元

●品名的□中为表示减速比的数值。

容许转矩

- 转速是以电动机的同步转速（50Hz：1500r/min、60Hz：1800r/min）为基准除以减速比而算出的数值。实际转速将随负载大小变化而比所示数值减少2～20%左右。
- 希望以大于下表的减速比进一步减速时，可在电动机与减速机之间安装减速比为10的中间减速机。此时的容许转矩为10N·m。

平行轴减速机50Hz

单位：N·m

品名	转速 r/min	500	417	300	250	200	167	120	100	83	60	50	42	30	25	20	17	15	12.5	10	8.3
电动机/减速机	减速比	**3**	**3.6**	**5**	**6**	**7.5**	**9**	**12.5**	**15**	**18**	**25**	**30**	**36**	**50**	**60**	**75**	**90**	**100**	**120**	**150**	**180**
5RK40GN-AW2□J 5RK40GN-CW2□J 5RK40GN-CW2□E	**5GN□K**	0.77	0.92	1.3	1.5	1.9	2.3	3.2	3.8	4.6	5.7	6.9	8.3	10	10	10	10	10	10	10	10

平行轴减速机60Hz

单位：N·m

品名	转速 r/min	600	500	360	300	240	200	144	120	100	72	60	50	36	30	24	20	18	15	12	10
电动机/减速机	减速比	**3**	**3.6**	**5**	**6**	**7.5**	**9**	**12.5**	**15**	**18**	**25**	**30**	**36**	**50**	**60**	**75**	**90**	**100**	**120**	**150**	**180**
5RK40GN-AW2□J 5RK40GN-AW2□U	**5GN□K**	0.66	0.79	1.1	1.3	1.6	2.0	2.7	3.3	3.9	4.9	5.9	7.1	8.9	10	10	10	10	10	10	10
5RK40GN-CW2□J 5RK40GN-CW2□E	**5GN□K**	0.63	0.76	1.1	1.3	1.6	1.9	2.6	3.2	3.8	4.7	5.7	6.8	8.6	10	10	10	10	10	10	10

直交轴减速机50Hz

单位：N·m

品名	转速 r/min	500	417	300	250	200	167	120	100	83	60	50	42	30	25	20	17	15	12.5	10	8.3
电动机/减速机	减速比	**3**	**3.6**	**5**	**6**	**7.5**	**9**	**12.5**	**15**	**18**	**25**	**30**	**36**	**50**	**60**	**75**	**90**	**100**	**120**	**150**	**180**
5RK40GN-AW2□J /5GN□RH	额定	0.47	0.57	0.79	0.95	1.6	1.9	2.7	3.2	3.9	4.7	5.7	6.8	9.5	10	10	10	10	10	10	10
	起动	0.45	0.54	0.75	0.9	1.4	1.6	2.3	2.7	3.2	4.1	4.9	5.8	8.1	9.7	10	10	10	10	10	10
5RK40GN-CW2□J /5GN□RH	额定	0.47	0.57	0.79	0.95	1.6	1.9	2.7	3.2	3.9	4.7	5.7	6.8	9.5	10	10	10	10	10	10	10
	起动	0.41	0.49	0.68	0.81	1.2	1.5	2	2.4	2.9	3.6	4.4	5.2	7.3	8.7	10	10	10	10	10	10
5RK40GN-AW2□J /5GN□RA	额定	0.64	0.77	1.1	1.3	1.6	1.9	2.7	3.2	3.9	4.7	5.7	6.8	9.5	10	10	10	10	10	10	10
	起动	0.54	0.65	0.9	1.1	1.4	1.6	2.3	2.7	3.2	4.1	4.9	5.8	8.1	9.7	10	10	10	10	10	10
5RK40GN-CW2□J /5GN□RA	额定	0.64	0.77	1.1	1.3	1.6	1.9	2.7	3.2	3.9	4.7	5.7	6.8	9.5	10	10	10	10	10	10	10
	起动	0.49	0.58	0.81	0.97	1.2	1.5	2	2.4	2.9	3.6	4.4	5.2	7.3	8.7	10	10	10	10	10	10

直交轴减速机60Hz

单位：N·m

品名	转速 r/min	600	500	360	300	240	200	144	120	100	72	60	50	36	30	24	20	18	15	12	10
电动机/减速机	减速比	**3**	**3.6**	**5**	**6**	**7.5**	**9**	**12.5**	**15**	**18**	**25**	**30**	**36**	**50**	**60**	**75**	**90**	**100**	**120**	**150**	**180**
5RK40GN-AW2□J /5GN□RH	额定	0.41	0.49	0.68	0.81	1.4	1.7	2.3	2.8	3.3	4.1	4.9	5.8	8.1	9.7	10	10	10	10	10	10
	起动	0.39	0.47	0.65	0.78	1.2	1.4	2	2.3	2.8	3.5	4.2	5.1	7	8.4	10	10	10	10	10	10
5RK40GN-CW2□J /5GN□RH	额定	0.39	0.47	0.65	0.78	1.3	1.6	2.2	2.7	3.2	3.9	4.7	5.6	7.8	9.4	10	10	10	10	10	10
	起动	0.39	0.47	0.65	0.78	1.2	1.4	2	2.3	2.8	3.5	4.2	5.1	7	8.4	10	10	10	10	10	10
5RK40GN-AW2□J /5GN□RA	额定	0.55	0.66	0.92	1.1	1.4	1.7	2.3	2.8	3.3	4.1	4.9	5.8	8.1	9.7	10	10	10	10	10	10
	起动	0.47	0.56	0.78	0.94	1.2	1.4	2	2.3	2.8	3.5	4.2	5.1	7	8.4	10	10	10	10	10	10
5RK40GN-CW2□J /5GN□RA	额定	0.53	0.64	0.88	1.1	1.3	1.6	2.2	2.7	3.2	3.9	4.7	5.6	7.8	9.4	10	10	10	10	10	10
	起动	0.47	0.56	0.78	0.94	1.2	1.4	2	2.3	2.8	3.5	4.2	5.1	7	8.4	10	10	10	10	10	10

容许径向负载 · 容许轴向负载 · 容许转动惯量J

减速机的规格→ 38页

- 品名的□中为表示带端子箱的记号（**T**）。
  品名的□中为表示减速比的数值。

■外形图（单位 mm）

●减速机附带有“安装用螺丝”。

●电动机/平行轴减速机

◇导线型

2D & 3D CAD

电动机品名	减速机品名	减速比	L1	L2	质量 kg		2D CAD
					电动机	减速机	
5RK40GN-AW2□ **5RK40GN-CW2□**	**5GN□K**	**3～18**	42	3	2.5	0.77	A596A
		25～36	60			1.1	A596B
		50～180				1.2	

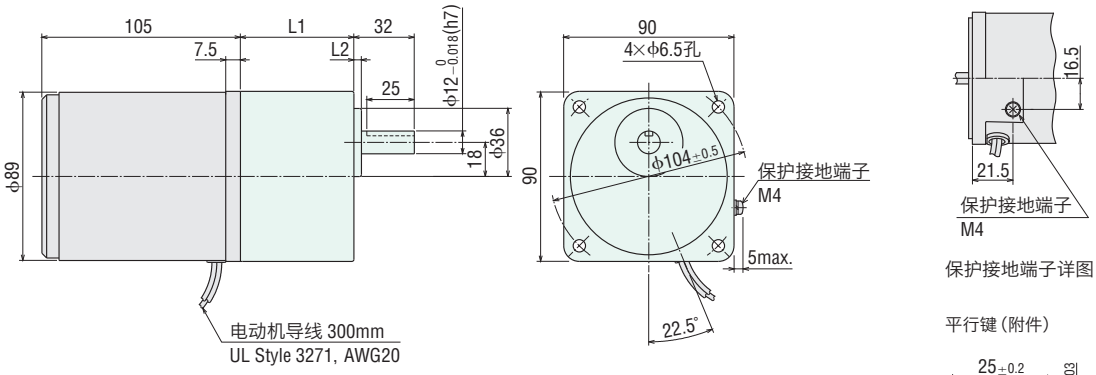

保护接地端子详图

平行键（附件）

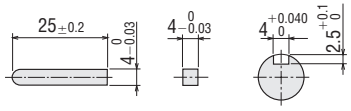

◇带端子箱型

2D & 3D CAD

电动机品名	减速机品名	减速比	L1	L2	质量 kg		2D CAD
					电动机	减速机	
5RK40GN-AW2T□ **5RK40GN-CW2T□**	**5GN□K**	**3～18**	42	3	2.6	0.77	A023A
		25～36	60			1.1	A023B
		50～180				1.2	

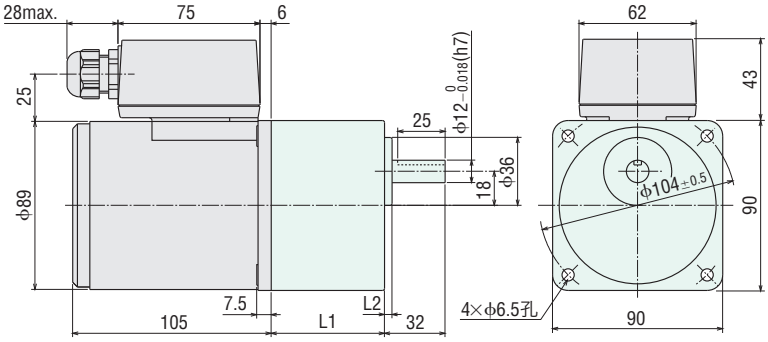

平行键（附件）

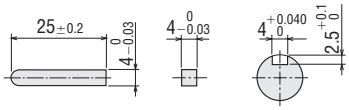

●适用电缆线直径为φ6～φ12。

●品名的□中为表示附带电容器种类的**J**、**U**或**E**。
品名的□中为表示减速比的数值。

●圆轴型的轴部

除轴部以外，电动机外形与齿轮轴型相同。

2D & 3D CAD

机型	质量 kg	2D CAD
导线型	2.5	A453
带端子箱型	2.6	A330

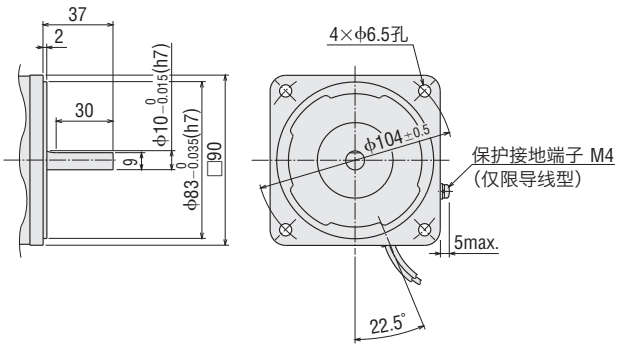

●直交轴·中空轴减速机

5GN□RH

质量：2.0kg

2D CAD A229 3D CAD

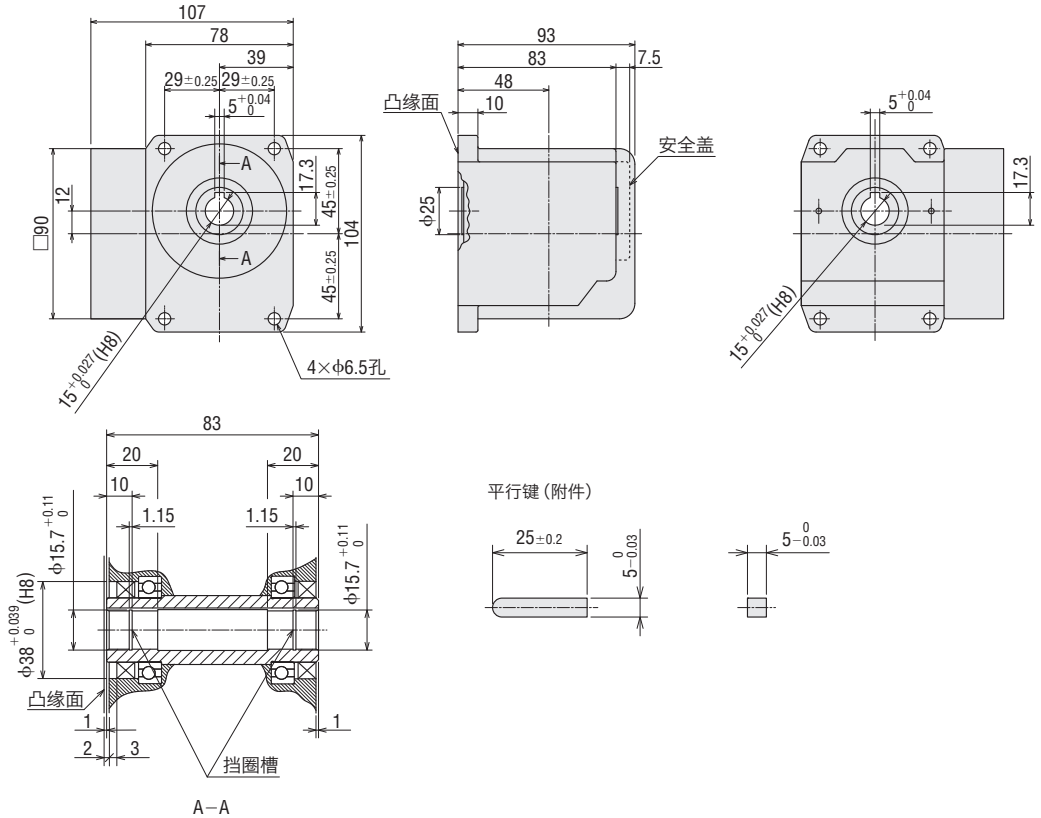

●直交轴·实轴减速机

5GN□RA

质量：2.0kg

2D CAD A025 3D CAD

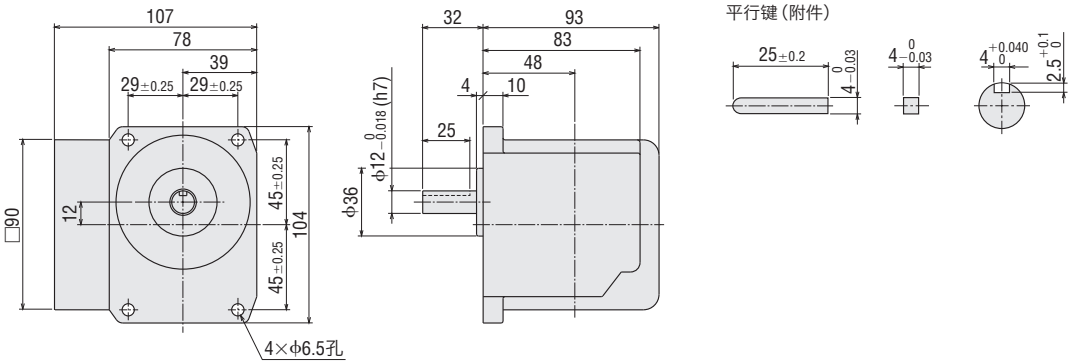

●品名的□中为表示减速比的数值。

●中间减速机

5GN10XK

质量：0.6kg

2D CAD A022 3D CAD

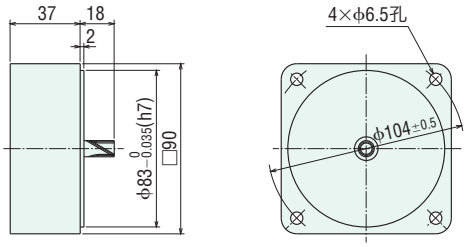

●电容器（附件）

外形图编号①

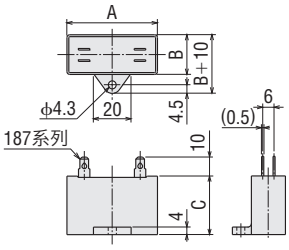

外形图编号②

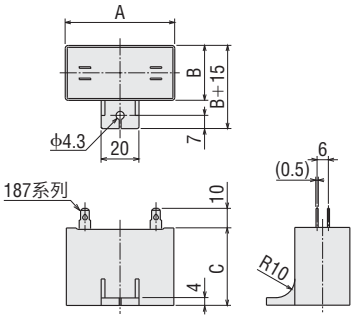

单位：mm

电动机品名		电容器品名	A	B	C	质量 g	外形图编号
导线型	带端子箱型						
5RK40GN-AW2J **5RK40A-AW2J**	**5RK40GN-AW2TJ** **5RK40A-AW2TJ**	CH160CFAUL2	58	23.5	37	71	②
5RK40GN-AW2U **5RK40A-AW2U**	**5RK40GN-AW2TU** **5RK40A-AW2TU**	CH120CFAUL2	58	22	35	60	①
5RK40GN-CW2J **5RK40A-CW2J**	**5RK40GN-CW2TJ** **5RK40A-CW2TJ**	CH40BFAUL	58	23.5	37	73	②
5RK40GN-CW2E **5RK40A-CW2E**	**5RK40GN-CW2TE** **5RK40A-CW2TE**	CH35BFAUL	58	22	35	59	①

●电动机附带有电容器、电容器套。

可逆电动机

60W

□90mm

可逆电动机

瞬时切换旋转方向
利用交流电源运行

■电动机、减速机的种类和组合

平行轴减速机　　直交轴减速机

齿轮轴型

◇电动机（齿轮轴型）/平行轴减速机·直交轴减速机

电压	电动机品名		平行轴减速机品名	直交轴减速机品名
	导线型	带端子箱型		
单相100V	**5RK60GE-AW2J**	**5RK60GE-AW2TJ**	**5GE□S** **5GE10XS** （中间减速机）	**5GE□RH** （中空轴） **5GE□RA** （实轴）
单相110/115V	**5RK60GE-AW2U**	**5RK60GE-AW2TU**		
单相200V	**5RK60GE-CW2J**	**5RK60GE-CW2TJ**		
单相220/230V	**5RK60GE-CW2E**	**5RK60GE-CW2TE**		

圆轴型

◇电动机（圆轴型）

电压	电动机品名	
	导线型	带端子箱型
单相100V	**5RK60A-AW2J**	**5RK60A-AW2TJ**
单相110/115V	**5RK60A-AW2U**	**5RK60A-AW2TU**
单相200V	**5RK60A-CW2J**	**5RK60A-CW2TJ**
单相220/230V	**5RK60A-CW2E**	**5RK60A-CW2TE**

●品名的□中为表示减速比的数值。

60W

□90mm

平行轴减速机/直交轴减速机
圆轴电动机

■规格　30分钟额定

品名 导线型	品名 带端子箱型	输出功率 W	电压 V	频率 Hz	电流 A	起动转矩 mN·m	额定转矩 mN·m	额定转速 r/min	电容器容量 μF	过热保护装置
5RK60GE-AW2J **5RK60A-AW2J**	**5RK60GE-AW2TJ** **5RK60A-AW2TJ**	60	单相100	50	1.35	470	490	1200	25	TP
				60	1.52	380	405	1450		
5RK60GE-AW2U **5RK60A-AW2U**	**5RK60GE-AW2TU** **5RK60A-AW2TU**	60	单相110	60	1.27	380	405	1450	20	
			单相115							
5RK60GE-CW2J **5RK60A-CW2J**	**5RK60GE-CW2TJ** **5RK60A-CW2TJ**	60	单相200	50	0.66	450	490	1200	6.0	
				60	0.79	380	405	1450		
5RK60GE-CW2E **5RK60A-CW2E**	**5RK60GE-CW2TE** **5RK60A-CW2TE**	60	单相220	50	0.61	420	490	1200	5.0	
				60	0.67	380	405	1450		
			单相230	50	0.63	470	490	1200		
				60	0.66	380	405	1450		

●可逆电动机的额定转矩、起动转矩数值均为未安装简易制动时的数值。
●电动机铭牌上的品名并无表示电容器种类的记号（**J**、**U**、**E**）。
各种海外规格以电动机铭牌上的品名申请取得认证。
●TP：内藏过热保护装置（自动还原型）。过热保护装置在电动机因某种原因而造成过热时会自行起动并使电动机停止。
电动机在温度下降后会自动恢复运行，故在进行检查作业时请务必事先切断电源。

■种类和价格（刊载价格为未税价格，购买时还需另加13%的增值税）

●电动机

2～15个工作日

机型	品名 齿轮轴型	品名 圆轴型	未税定价
导线型	**5RK60GE-AW2J**	**5RK60A-AW2J**	758元
	5RK60GE-AW2U	**5RK60A-AW2U**	758元
	5RK60GE-CW2J	**5RK60A-CW2J**	784元
	5RK60GE-CW2E	**5RK60A-CW2E**	784元
带端子箱型	**5RK60GE-AW2TJ**	**5RK60A-AW2TJ**	1,139元
	5RK60GE-AW2TU	**5RK60A-AW2TU**	941元
	5RK60GE-CW2TJ	**5RK60A-CW2TJ**	1,178元
	5RK60GE-CW2TE	**5RK60A-CW2TE**	974元

●减速机

2～20个工作日

减速机的种类		减速机品名	减速比	未税定价
平行轴	**GE-S** 减速机	**5GE□S**	**3～9**	538元
			12.5～18	609元
			25～60	644元
			75～180	689元
		5GE10XS（中间减速机）		579元
直交轴	中空轴减速机	**5GE□RH**	**3～25**	1,471元
			30～60	1,572元
			75～180	1,680元
	实轴减速机	**5GE□RA**	**3～25**	1,230元
			30～60	1,325元
			75～180	1,395元

●品名的□中为表示减速比的数值。

容许转矩

- 转速是以电动机的同步转速（50Hz：1500r/min、60Hz：1800r/min）为基准除以减速比而算出的数值。实际转速将随负载大小变化而比所示数值减少2～20%左右。
- 希望以大于下表的减速比进一步减速时，可在电动机与减速机之间安装减速比为10的中间减速机。此时的容许转矩为20N·m。

平行轴减速机50Hz

单位：N·m

品名	转速 r/min	500	417	300	250	200	167	120	100	83	60	50	42	30	25	20	17	15	12.5	10	8.3
电动机/减速机	减速比	**3**	**3.6**	**5**	**6**	**7.5**	**9**	**12.5**	**15**	**18**	**25**	**30**	**36**	**50**	**60**	**75**	**90**	**100**	**120**	**150**	**180**
5RK60GE-AW2□J 5RK60GE-CW2□J 5RK60GE-CW2□E	**5GE□S**	1.2	1.4	2.0	2.4	3.0	3.6	4.5	5.4	6.4	8.1	9.7	11.6	16.2	19.4	20	20	20	20	20	20

平行轴减速机60Hz

单位：N·m

品名	转速 r/min	600	500	360	300	240	200	144	120	100	72	60	50	36	30	24	20	18	15	12	10
电动机/减速机	减速比	**3**	**3.6**	**5**	**6**	**7.5**	**9**	**12.5**	**15**	**18**	**25**	**30**	**36**	**50**	**60**	**75**	**90**	**100**	**120**	**150**	**180**
5RK60GE-AW2□J 5RK60GE-AW2□U 5RK60GE-CW2□J 5RK60GE-CW2□E	**5GE□S**	0.98	1.2	1.6	2.0	2.5	3.0	3.7	4.4	5.3	6.7	8.0	9.6	13.4	16.0	17.9	20	20	20	20	20

直交轴减速机50Hz

单位：N·m

品名	转速 r/min	500	417	300	250	200	167	120	100	83	60	50	42	30	25	20	17	15	12.5	10	8.3
电动机/减速机	减速比	**3**	**3.6**	**5**	**6**	**7.5**	**9**	**12.5**	**15**	**18**	**25**	**30**	**36**	**50**	**60**	**75**	**90**	**100**	**120**	**150**	**180**
5RK60GE-AW2□J /5GE□RH	额定	0.74	0.88	1.2	1.5	2.5	3	4.2	5	6	8.3	8.8	10.6	14.7	17.6	20	20	20	20	20	20
	起动	0.71	0.85	1.2	1.4	2.1	2.5	3.5	4.2	5.1	7.1	7.6	9.1	12.7	15.2	19	20	20	20	20	20
5RK60GE-CW2□J /5GE□RH	额定	0.74	0.88	1.2	1.5	2.5	3	4.2	5	6	8.3	8.8	10.6	14.7	17.6	20	20	20	20	20	20
	起动	0.68	0.81	1.1	1.4	2	2.4	3.4	4.1	4.9	6.8	7.3	8.7	12.2	14.6	18.2	20	20	20	20	20
5RK60GE-AW2□J /5GE□RA	额定	1	1.2	1.7	2	2.5	3	4.2	5	6	8.3	8.8	10.6	14.7	17.6	20	20	20	20	20	20
	起动	0.85	1	1.4	1.7	2.1	2.5	3.5	4.2	5.1	7.1	7.6	9.1	12.7	15.2	19	20	20	20	20	20
5RK60GE-CW2□J /5GE□RA	额定	1	1.2	1.7	2	2.5	3	4.2	5	6	8.3	8.8	10.6	14.7	17.6	20	20	20	20	20	20
	起动	0.81	0.97	1.4	1.6	2	2.4	3.4	4.1	4.9	6.8	7.3	8.7	12.2	14.6	18.2	20	20	20	20	20

直交轴减速机60Hz

单位：N·m

品名	转速 r/min	600	500	360	300	240	200	144	120	100	72	60	50	36	30	24	20	18	15	12	10
电动机/减速机	减速比	**3**	**3.6**	**5**	**6**	**7.5**	**9**	**12.5**	**15**	**18**	**25**	**30**	**36**	**50**	**60**	**75**	**90**	**100**	**120**	**150**	**180**
5RK60GE-AW2□J 5RK60GE-CW2□J /5GE□RH	额定	0.61	0.73	1	1.2	2.1	2.5	3.4	4.1	5	6.9	7.3	8.7	12.2	14.6	18.2	20	20	20	20	20
	起动	0.57	0.68	0.95	1.1	1.7	2.1	2.9	3.4	4.1	5.7	6.2	7.4	10.3	12.3	15.4	18.5	20	20	20	20
5RK60GE-AW2□J 5RK60GE-CW2□J /5GE□RA	额定	0.83	0.99	1.4	1.7	2.1	2.5	3.4	4.1	5	6.9	7.3	8.7	12.2	14.6	18.2	20	20	20	20	20
	起动	0.68	0.82	1.1	1.4	1.7	2.1	2.9	3.4	4.1	5.7	6.2	7.4	10.3	12.3	15.4	18.5	20	20	20	20

容许径向负载 · 容许轴向负载 · 容许转动惯量J

减速机的规格→ 38页

- 品名的□中为表示带端子箱的记号（**T**）。
  品名的□中为表示减速比的数值。

外形图（单位 mm）

●减速机附带有“安装用螺丝”。

●电动机/平行轴减速机

◇导线型

2D & 3D CAD

电动机品名	减速机品名	减速比	L	质量 kg		2D CAD
				电动机	减速机	
5RK60GE-AW2□ 5RK60GE-CW2□	5GE□S	3~9	3	2.7	1.0	A455G
		12.5~18			1.3	
		25~60			1.4	
		75~180	7		1.5	A455

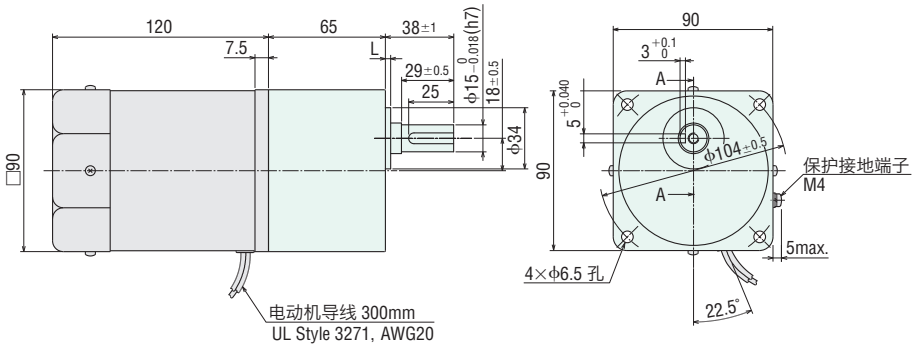

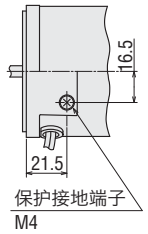

保护接地端子详图

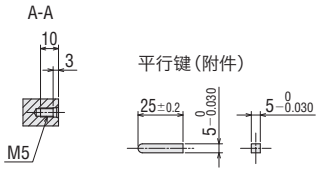

◇带端子箱型

2D & 3D CAD

电动机品名	减速机品名	减速比	L	质量 kg		2D CAD
				电动机	减速机	
5RK60GE-AW2T□ 5RK60GE-CW2T□	5GE□S	3~9	3	2.8	1.0	A457G
		12.5~18			1.3	
		25~60			1.4	
		75~180	7		1.5	A457

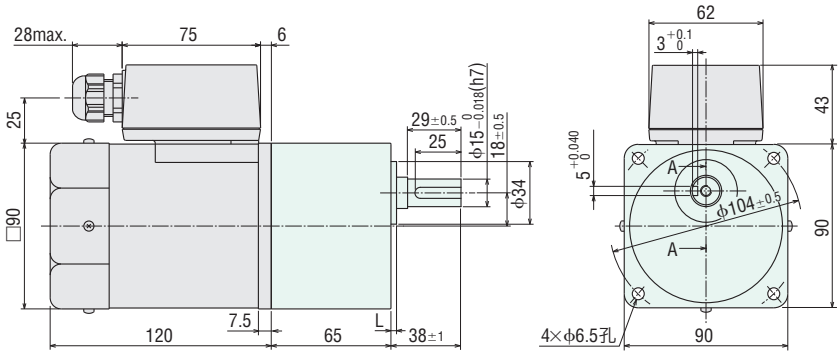

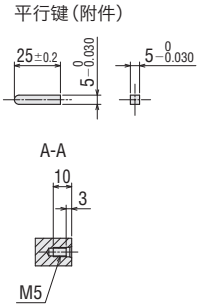

●适用电缆线直径为ϕ6~ϕ12。

●品名的□中为表示附带电容器种类的**J**、**U**或**E**。
品名的□中为表示减速比的数值。

●圆轴型的轴部

除轴部以外，电动机外形与齿轮轴型相同。

2D & 3D CAD

机型	质量 kg	2D CAD
导线型	2.7	A456
带端子箱型	2.8	A332

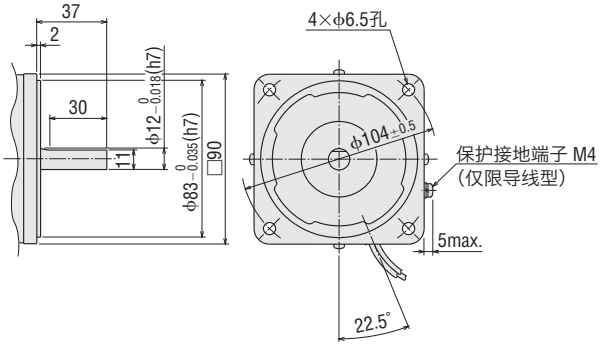

●直交轴·中空轴减速机

5GE□RH

质量：2.5kg

2D CAD A230 3D CAD

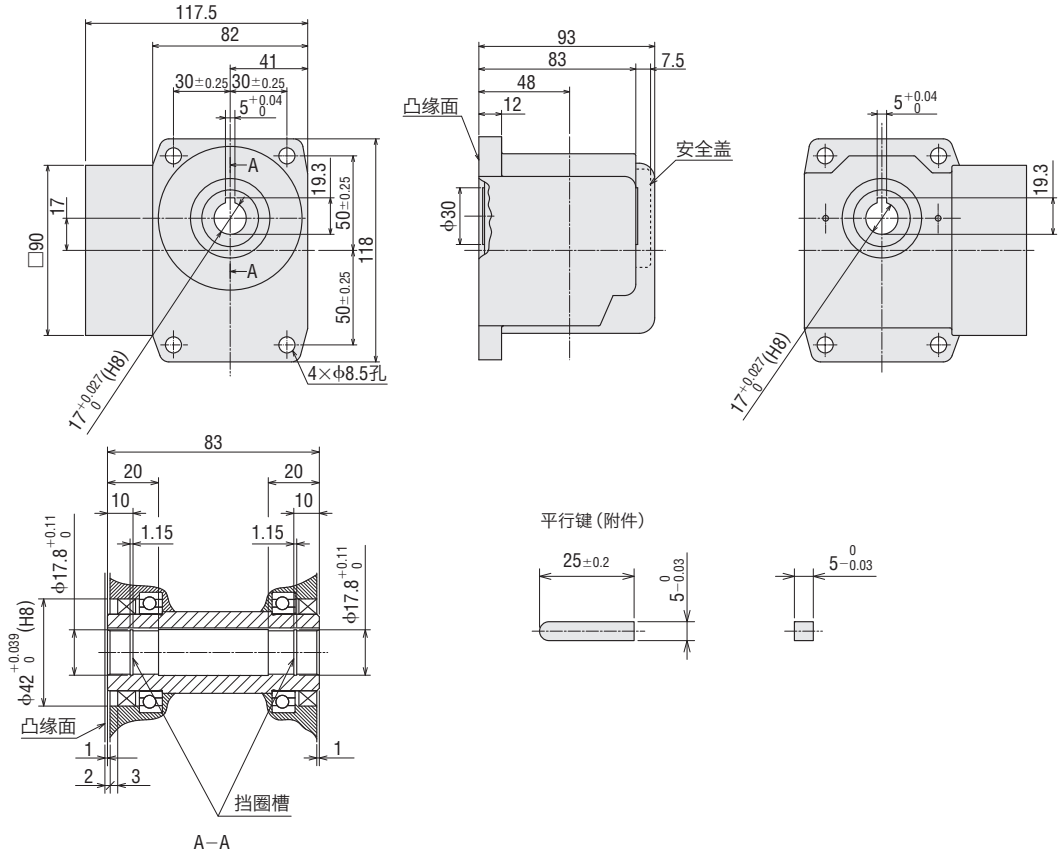

●品名的□中为表示减速比的数值。

●直交轴·实轴减速机

5GE□RA

质量：2.5kg

2D CAD A512 3D CAD

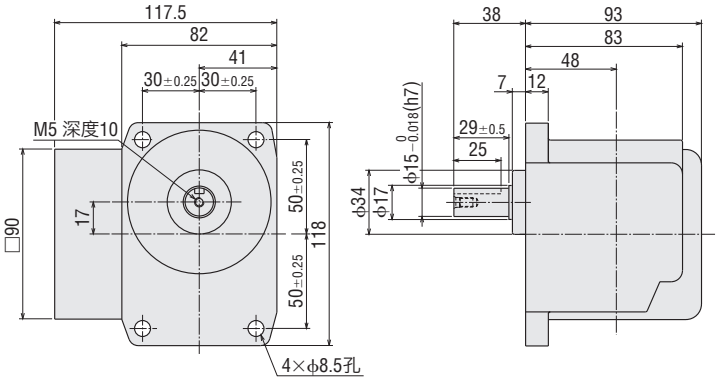

平行键（附件）

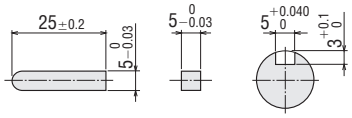

●中间减速机

5GE10XS

质量：0.6kg

2D CAD A029 3D CAD

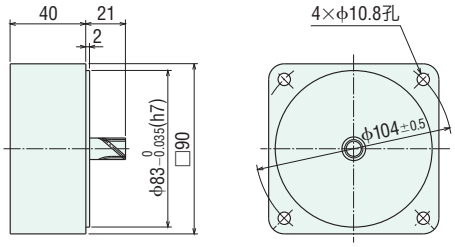

●电容器（附件）

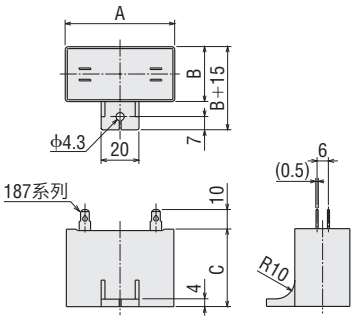

单位：mm

电动机品名		电容器品名	A	B	C	质量 g
导线型	带端子箱型					
5RK60GE-AW2J **5RK60A-AW2J**	**5RK60GE-AW2TJ** **5RK60A-AW2TJ**	CH250CFAUL2	58	35	50	140
5RK60GE-AW2U **5RK60A-AW2U**	**5RK60GE-AW2TU** **5RK60A-AW2TU**	CH200CFAUL2	58	29	41	91
5RK60GE-CW2J **5RK60A-CW2J**	**5RK60GE-CW2TJ** **5RK60A-CW2TJ**	CH60BFAUL	58	29	41	92
5RK60GE-CW2E **5RK60A-CW2E**	**5RK60GE-CW2TE** **5RK60A-CW2TE**	CH50BFAUL	58	29	41	93

●电动机附带有电容器、电容器套。

●品名的□中为表示减速比的数值。

可逆电动机

90W

□90mm

可逆电动机

瞬时切换旋转方向
利用交流电源运行

■电动机、减速机的种类和组合

平行轴减速机　　直交轴减速机

齿轮轴型

◇电动机（齿轮轴型）/平行轴减速机·直交轴减速机

电压	电动机品名		平行轴减速机品名	直交轴减速机品名
	导线型	带端子箱型		
单相100V	**5RK90GE-AW2J**	**5RK90GE-AW2TJ**	**5GE□S** **5GE10XS** （中间减速机）	**5GE□RH** （中空轴） **5GE□RA** （实轴）
单相110/115V	**5RK90GE-AW2U**	**5RK90GE-AW2TU**		
单相200V	**5RK90GE-CW2J**	**5RK90GE-CW2TJ**		
单相220/230V	**5RK90GE-CW3E**	**5RK90GE-CW3TE**		

圆轴型

◇电动机（圆轴型）

电压	电动机品名	
	导线型	带端子箱型
单相100V	**5RK90A-AW2J**	**5RK90A-AW2TJ**
单相110/115V	**5RK90A-AW2U**	**5RK90A-AW2TU**
单相200V	**5RK90A-CW2J**	**5RK90A-CW2TJ**
单相220/230V	**5RK90A-CW3E**	**5RK90A-CW3TE**

●品名的□中为表示减速比的数值。

90W

□90mm

平行轴减速机/直交轴减速机
圆轴电动机

■规格　30分钟额定

品名 导线型	品名 带端子箱型	输出功率 W	电压 V	频率 Hz	电流 A	起动转矩 mN·m	额定转矩 mN·m	额定转速 r/min	电容器容量 μF	过热保护装置
5RK90GE-AW2J **5RK90A-AW2J**	**5RK90GE-AW2TJ** **5RK90A-AW2TJ**	90	单相100	50	1.85	630	700	1250	35	TP
				60	2.16	590	585	1500		
5RK90GE-AW2U **5RK90A-AW2U**	**5RK90GE-AW2TU** **5RK90A-AW2TU**	90	单相110	60	1.87	590	585	1500	30	
			单相115		1.86					
5RK90GE-CW2J **5RK90A-CW2J**	**5RK90GE-CW2TJ** **5RK90A-CW2TJ**	90	单相200	50	0.91	600	730	1200	8.0	
				60	1.09	590	605	1450		
5RK90GE-CW3E **5RK90A-CW3E**	**5RK90GE-CW3TE** **5RK90A-CW3TE**	90	单相220	50	0.83	600	730	1200	7.0	
				60	0.96	590	605	1450		
			单相230	50	0.83	600	730	1200		
				60	0.95	590	605	1450		

●可逆电动机的额定转矩、起动转矩数值均为未安装简易制动时的数值。
●电动机铭牌上的品名并无表示电容器种类的记号（**J**、**U**、**E**）。
各种海外规格以电动机铭牌上的品名申请取得认证。
●TP：内藏过热保护装置（自动还原型）。过热保护装置在电动机因某种原因而造成过热时会自行起动并使电动机停止。
电动机在温度下降后会自动恢复运行，故在进行检查作业时请务必事先切断电源。

■种类和价格（刊载价格为未税价格，购买时还需另加13%的增值税）

●电动机

2～15个工作日

机型	品名 齿轮轴型	品名 圆轴型	未税定价
导线型	**5RK90GE-AW2J**	**5RK90A-AW2J**	1,060元
	5RK90GE-AW2U	**5RK90A-AW2U**	1,060元
	5RK90GE-CW2J	**5RK90A-CW2J**	1,091元
	5RK90GE-CW3E	**5RK90A-CW3E**	1,091元
带端子箱型	**5RK90GE-AW2TJ**	**5RK90A-AW2TJ**	1,281元
	5RK90GE-AW2TU	**5RK90A-AW2TU**	900元
	5RK90GE-CW2TJ	**5RK90A-CW2TJ**	1,321元
	5RK90GE-CW3TE	**5RK90A-CW3TE**	928元

●减速机

2～20个工作日

减速机的种类		减速机品名	减速比	未税定价
平行轴	**GE-S** 减速机	**5GE□S**	**3～9**	846元
			12.5～18	957元
			25～60	1,012元
			75～180	1,083元
		5GE10XS（中间减速机）		909元
直交轴	中空轴减速机	**5GE□RH**	**3～25**	1,471元
			30～60	1,572元
			75～180	1,680元
	实轴减速机	**5GE□RA**	**3～25**	1,230元
			30～60	1,325元
			75～180	1,395元

●品名的□中为表示减速比的数值。

容许转矩

- 转速是以电动机的同步转速（50Hz：1500r/min、60Hz：1800r/min）为基准除以减速比而算出的数值。实际转速将随负载大小变化而比所示数值减少2～20%左右。
- 希望以大于下表的减速比进一步减速时，可在电动机与减速机之间安装减速比为10的中间减速机。此时的容许转矩为20N·m。

平行轴减速机50Hz

单位：N·m

品名	转速 r/min	500	417	300	250	200	167	120	100	83	60	50	42	30	25	20	17	15	12.5	10	8.3
电动机/减速机	减速比	**3**	**3.6**	**5**	**6**	**7.5**	**9**	**12.5**	**15**	**18**	**25**	**30**	**36**	**50**	**60**	**75**	**90**	**100**	**120**	**150**	**180**
5RK90GE-AW2□J	**5GE□S**	1.7	2.0	2.8	3.4	4.3	5.1	6.4	7.7	9.2	11.6	13.9	16.6	20	20	20	20	20	20	20	20
5RK90GE-CW2□J **5RK90GE-CW3□E**	**5GE□S**	1.8	2.1	3.0	3.5	4.4	5.3	6.7	8.0	9.6	12.0	14.5	17.3	20	20	20	20	20	20	20	20

平行轴减速机60Hz

单位：N·m

品名	转速 r/min	600	500	360	300	240	200	144	120	100	72	60	50	36	30	24	20	18	15	12	10
电动机/减速机	减速比	**3**	**3.6**	**5**	**6**	**7.5**	**9**	**12.5**	**15**	**18**	**25**	**30**	**36**	**50**	**60**	**75**	**90**	**100**	**120**	**150**	**180**
5RK90GE-AW2□J **5RK90GE-AW2□U**	**5GE□S**	1.4	1.7	2.4	2.8	3.6	4.3	5.3	6.4	7.7	9.7	11.6	13.9	19.3	20	20	20	20	20	20	20
5RK90GE-CW2□J **5RK90GE-CW3□E**	**5GE□S**	1.5	1.8	2.5	2.9	3.7	4.4	5.5	6.6	7.9	10.0	12.0	14.4	20	20	20	20	20	20	20	20

直交轴减速机50Hz

单位：N·m

品名	转速 r/min	500	417	300	250	200	167	120	100	83	60	50	42	30	25	20	17	15	12.5	10	8.3
电动机/减速机	减速比	**3**	**3.6**	**5**	**6**	**7.5**	**9**	**12.5**	**15**	**18**	**25**	**30**	**36**	**50**	**60**	**75**	**90**	**100**	**120**	**150**	**180**
5RK90GE-AW2□J **/5GE□RH**	额定	1.1	1.3	1.8	2.1	3.6	4.3	6	7.1	8.6	11.9	12.6	15.1	20	20	20	20	20	20	20	20
	起动	0.95	1.1	1.6	1.9	2.8	3.4	4.7	5.7	6.8	9.5	10.2	12.2	17	20	20	20	20	20	20	20
5RK90GE-CW2□J **/5GE□RH**	额定	1.1	1.3	1.8	2.2	3.7	4.5	6.2	7.4	8.9	12.4	13.1	15.8	20	20	20	20	20	20	20	20
	起动	0.9	1.1	1.5	1.8	2.7	3.2	4.5	5.4	6.5	9	9.7	11.7	16.2	19.4	20	20	20	20	20	20
5RK90GE-AW2□J **/5GE□RA**	额定	1.4	1.7	2.4	2.9	3.6	4.3	6	7.1	8.6	11.9	12.6	15.1	20	20	20	20	20	20	20	20
	起动	1.1	1.4	1.9	2.3	2.8	3.4	4.7	5.7	6.8	9.5	10.2	12.2	17	20	20	20	20	20	20	20
5RK90GE-CW2□J **/5GE□RA**	额定	1.5	1.8	2.5	3	3.7	4.5	6.2	7.4	8.9	12.4	13.1	15.8	20	20	20	20	20	20	20	20
	起动	1.1	1.3	1.8	2.2	2.7	3.2	4.5	5.4	6.5	9	9.7	11.7	16.2	19.4	20	20	20	20	20	20

直交轴减速机60Hz

单位：N·m

品名	转速 r/min	600	500	360	300	240	200	144	120	100	72	60	50	36	30	24	20	18	15	12	10
电动机/减速机	减速比	**3**	**3.6**	**5**	**6**	**7.5**	**9**	**12.5**	**15**	**18**	**25**	**30**	**36**	**50**	**60**	**75**	**90**	**100**	**120**	**150**	**180**
5RK90GE-AW2□J **/5GE□RH**	额定	0.88	1.1	1.5	1.8	3	3.6	5	6	7.2	9.9	10.5	12.6	17.6	20	20	20	20	20	20	20
	起动	0.89	1.1	1.5	1.8	2.7	3.2	4.4	5.3	6.4	8.9	9.6	11.5	15.9	19.1	20	20	20	20	20	20
5RK90GE-CW2□J **/5GE□RH**	额定	0.91	1.1	1.5	1.8	3.1	3.7	5.1	6.2	7.4	10.3	10.9	13.1	18.2	20	20	20	20	20	20	20
	起动	0.89	1.1	1.5	1.8	2.7	3.2	4.4	5.3	6.4	8.9	9.6	11.5	15.9	19.1	20	20	20	20	20	20
5RK90GE-AW2□J **/5GE□RA**	额定	1.2	1.4	2	2.4	3	3.6	5	6	7.2	9.9	10.5	12.6	17.6	20	20	20	20	20	20	20
	起动	1.1	1.3	1.8	2.1	2.7	3.2	4.4	5.3	6.4	8.9	9.6	11.5	15.9	19.1	20	20	20	20	20	20
5RK90GE-CW2□J **/5GE□RA**	额定	1.2	1.5	2.1	2.5	3.1	3.7	5.1	6.2	7.4	10.3	10.9	13.1	18.2	20	20	20	20	20	20	20
	起动	1.1	1.3	1.8	2.1	2.7	3.2	4.4	5.3	6.4	8.9	9.6	11.5	15.9	19.1	20	20	20	20	20	20

容许径向负载 · 容许轴向负载 · 容许转动惯量J

减速机的规格→ 38页

- 品名的□中为表示带端子箱的记号（**T**）。
  品名的□中为表示减速比的数值。

■外形图（单位 mm）

●减速机附带有“安装用螺丝”。

●电动机/平行轴减速机

◇导线型

2D & 3D CAD

电动机品名	减速机品名	减速比	L	质量 kg		2D CAD
				电动机	减速机	
5RK90GE-AW2□ **5RK90GE-CW2J** **5RK90GE-CW3E**	**5GE□S**	**3～9**	3	3.2	1.0	A458G
		12.5～18			1.3	
		25～60			1.4	
		75～180	7		1.5	A458

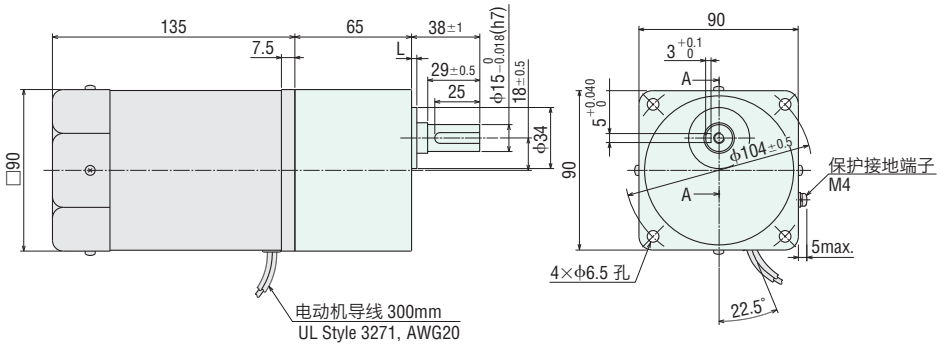

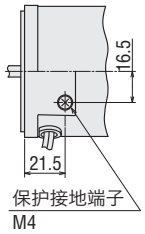

保护接地端子详图

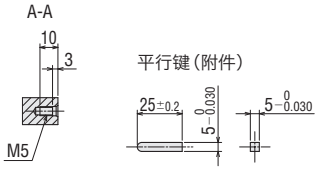

◇带端子箱型

2D & 3D CAD

电动机品名	减速机品名	减速比	L	质量 kg		2D CAD
				电动机	减速机	
5RK90GE-AW2T□ **5RK90GE-CW2TJ** **5RK90GE-CW3TE**	**5GE□S**	**3～9**	3	3.3	1.0	A460G
		12.5～18			1.3	
		25～60			1.4	
		75～180	7		1.5	A460

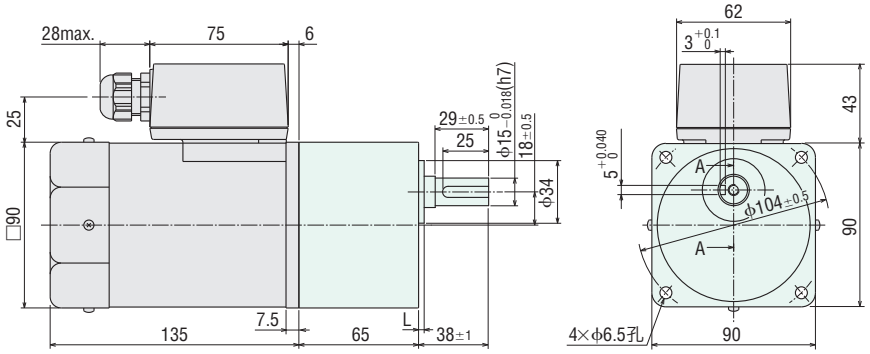

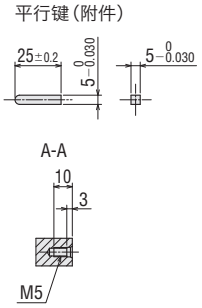

●适用电缆线直径为ϕ6～ϕ12。

●品名的□中为表示附带电容器种类的**J**或**U**。
品名的□中为表示减速比的数值。

●圆轴型的轴部

除轴部以外，电动机外形与齿轮轴型相同。

2D & 3D CAD

机型	质量 kg	2D CAD
导线型	3.2	A459
带端子箱型	3.3	A334

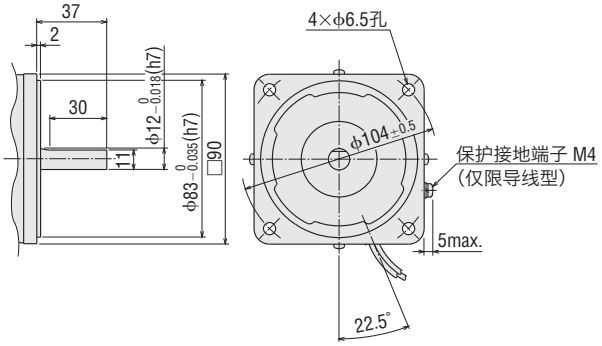

●直交轴·中空轴减速机

5GE□RH

质量：2.5kg

2D CAD A230 3D CAD

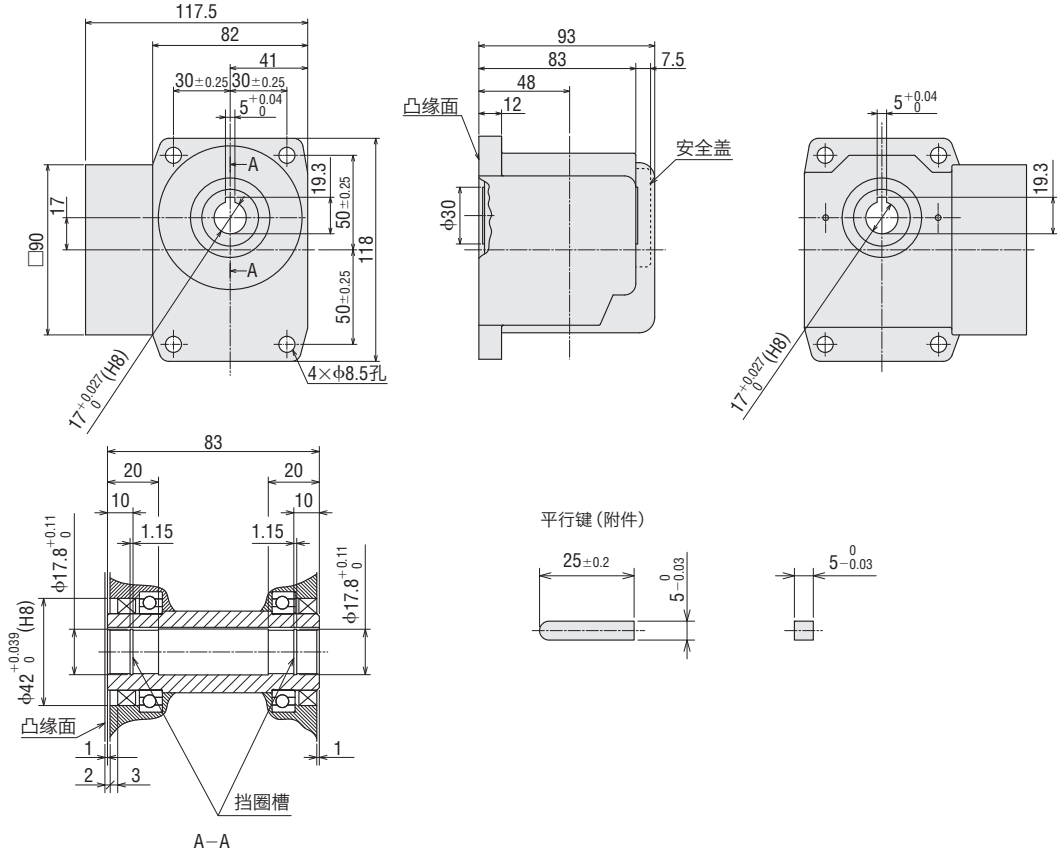

●品名的□中为表示减速比的数值。

●直交轴·实轴减速机

5GE□RA

质量：2.5kg

2D CAD A512 3D CAD

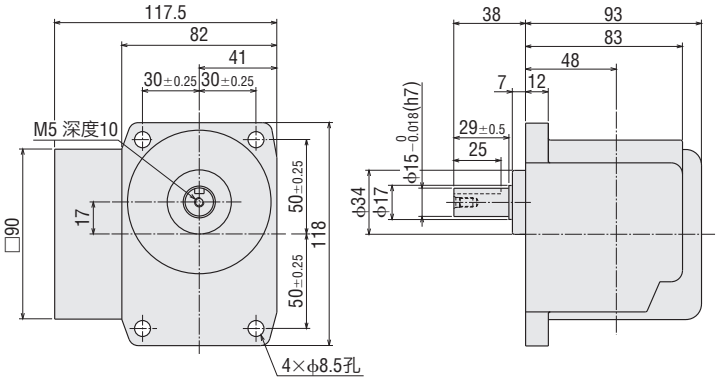

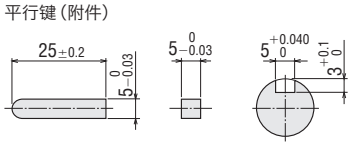

●中间减速机

5GE10XS

质量：0.6kg

2D CAD A029 3D CAD

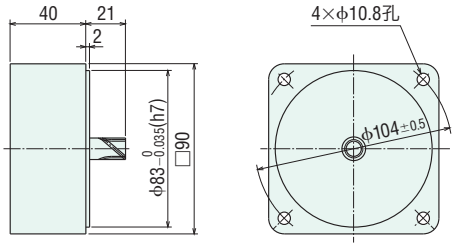

●电容器（附件）

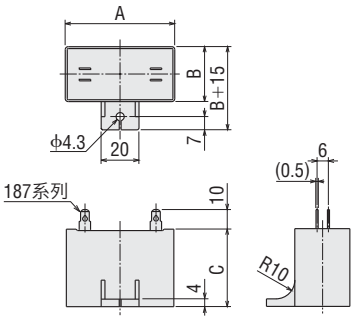

单位：mm

电动机品名		电容器品名	A	B	C	质量 g
导线型	带端子箱型					
5RK90GE-AW2J **5RK90A-AW2J**	**5RK90GE-AW2TJ** **5RK90A-AW2TJ**	CH350CFAUL2	58	41	58	177
5RK90GE-AW2U **5RK90A-AW2U**	**5RK90GE-AW2TU** **5RK90A-AW2TU**	CH300CFAUL2	58	35	50	140
5RK90GE-CW2J **5RK90A-CW2J**	**5RK90GE-CW2TJ** **5RK90A-CW2TJ**	CH80BFAUL	58	35	50	136
5RK90GE-CW3E **5RK90A-CW3E**	**5RK90GE-CW3TE** **5RK90A-CW3TE**	CH70BFAUL	58	35	50	138

●电动机附带有电容器、电容器套。

●品名的□中为表示减速比的数值。

减速机的规格

还刊载了部分未刊载在本目录中的产品规格。

■容许径向负载 · 容许轴向负载

●平行轴减速机

品名	减速比	容许径向负载 N 距减速机输出轴前端的距离 10mm	20mm	容许轴向负载 N
0GN□K	3~180	20	–	15
2GN□K	3~18	50	80	30
	25~180	120	180	
3GN□K	3~18	80	120	40
	25~180	150	250	
4GN□K	3~18	100	150	50
	25~180	200	300	
5GN□K	3~18	250	350	100
	25~180	300	450	
5GE□S	3~9	400	500	150
	12.5~18	450	600	
	25~180	500	700	
4GV□■	5~25	300	350	100
	30~180	450	550	
5GV□■ 5GVH□■ 5GVR□■	5~9	400	500	150
	12.5~18	450	600	
	25~180	500	700	
7GV□BS	5~20	700	850	200
	30~100	1400	1700	400
BH6G2-□	3~36	550	800	200
	50~180	650	1000	

●直交轴减速机

品名	减速比	容许径向负载 N 距减速机输出轴前端的距离 10mm	20mm	容许轴向负载 N
4GN□RH	3~180	250*	220*	100
5GN□RH	3~180	350*	310*	200
5GE□RH	3~180	560*	500*	250
4GN□RA	3~18	100	150	100
	25~180	200	300	
5GN□RA	3~18	250	350	200
	25~180	300	450	
5GE□RA	3~9	400	500	250
	12.5~25	450	600	
	30~180	500	700	
BH6G2-□RH	5~36	1200*	1100*	300
	50~180	2200*	2000*	

*中空轴型的容许径向负载为自凸缘安装面起的距离为准所计算的数值。

请注意

●不具备自锁功能。

●品名的□中为表示减速比的数值。
品名的■中为表示转轴材质的记号。

●圆轴型

品名	容许径向负载 N		容许轴向负载 N	
	距电动机输出轴前端的距离		感应电动机 可逆电动机	带电磁制动电动机
	10mm	20mm		
0IK1A、0IK3A、0RK1A	40	–	3	–
2IK6A、2RK6A	50	110	10	10
3IK15A、3RK15A	40	60		
4IK25A、4RK25A	90	140	15	15
5IK40A、5RK40A	140	200	20	
5IK60A、5RK60A	240	270		16
5IK90A、5RK90A				19
7IK200	320	350	30	-
BHI62	320	350	25	31

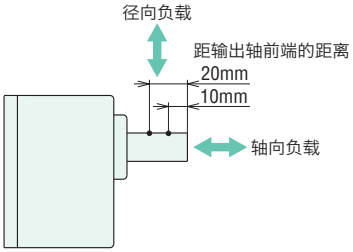

■容许转矩

可按下述计算方式求出安装减速机时的容许转矩值。
部分机型并未列载于容许转矩表上，需要时可按下列公式计算。

容许转矩　$T_G = T_M \times i \times \eta$

T_G ：减速机的容许转矩
T_M ：电动机转矩
i ：减速机减速比
η ：减速机传动效率

●最大容许转矩

减速机输出转矩与减速比成正比。因齿轮材质等条件影响，当减速机上承受的负载转矩超过一定减速比时就会达到极限。这时的转矩称作最大容许转矩。

■减速机传动效率

●平行轴减速机

品名＼减速比	3	3.6	5	6	7.5	9	12.5	15	18	25	30	36	50	60	75	90	100	120	150	180
2GN□K、3GN□K、4GN□K、5GN□K	81%									73%			66%							
0GN□K、5GE□S	81%						73%			66%					59%					
4GV□■			90%								86%								81%	
5GV□■、5GVH□■			90%							86%								81%		
5GVR□■			90%						86%						81%					
BH6G2-□	90%						86%						81%							

品名＼减速比	5	10	15	20	30	50	100
7GV□■	90%				86%		81%

●中间减速机传动效率：**GN**减速机用全机型皆为81%。**GV**减速机用全机型皆为90%。

●品名的□中为表示减速比的数值。
品名的■中为表示转轴材质的记号。

●直交轴减速机

品名 \ 减速比		3	3.6	5	6	7.5	9	12.5	15	18	25	30	36	50	60	75	90	100	120	150	180
4GN□RH	额定时	40%				50%		60%													
	起动时	40%				50%		54%													
5GN□RH	额定时	50%				68%					60%										
	起动时	50%				60%					54%										
5GE□RH	额定时	50%				68%						60%							50%		
	起动时	50%				60%						54%							45%		
4GN□RA	额定时	50%						60%													
	起动时	50%						54%													
5GN□RA	额定时	68%									60%										
	起动时	60%									54%										
5GE□RA	额定时	68%										60%							50%		
	起动时	60%										54%							45%		

●**7GV□RHS**、**BH6G2-□RH**的传动效率：在额定、起动时都是全减速比的73%。

请注意

●上述表中的传动效率为常温时的数值。减速机的传动效率会随环境温度而发生变化。
请注意，低温环境下使用时，有时传动效率会下降，输出转矩会变小。

■容许转动惯量J

当减速机连结相当大的转动惯量，并在反复多次间断运行的情况下起动时（或以电磁制动及制动器进行停止时），会在一瞬间产生很大的转矩。此时，如冲击负载值过大，则可能会导致电动机或减速机破损。下表为电动机轴的容许转动惯量值一览表，请参照此表并在规定数值以下使用。
三相电动机的容许转动惯量值为电动机一旦停止后再进行反转时的数值。
请利用以下公式来计算减速机输出轴的容许转动惯量。

●减速机输出轴的容许转动惯量

减速比　1/3～1/50时　$J_G = J_M \times i^2$
减速比　1/60以上时　$J_G = J_M \times 2500$

J_G ：减速机输出轴的容许转动惯量J（$\times 10^{-4}$kg·m^2）
J_M ：电动机轴的容许转动惯量J（$\times 10^{-4}$kg·m^2）
i ：减速比（例：减速比为1/3时　$i=3$）

●电动机轴的容许转动惯量

电动机电源相数	安装尺寸	输出功率（W）	电动机轴的容许转动惯量 J（$\times 10^{-4}$kg·m^2）
单相	42mm	1W、3W	0.016
	60mm	6W	0.062
	70mm	15W	0.14
	80mm	25W	0.31
	90mm	40W	0.75
		60W	1.1
		90W	1.1
	104mm	200W	2
三相	60mm	6W	0.062
	70mm	15W	0.14
	80mm	25W	0.31
	90mm	40W	0.75
		60W	1.1
		90W	1.1
	104mm	200W	2

●品名的□中为表示减速比的数值。

⚠ 安全注意事项

●使用前，请先仔细阅读使用说明书后再以正确的方式使用。

●本产品目录中所刊载的产品为工业用产品及组装到机器设备中时使用的产品。请勿作其它用途使用。

本产品是由取得ISO(国际标准化机构)9001质量管理体系认证的事务所制作而成的。
本产品是由取得ISO14001环境管理体系认证的事务所制作而成的。

- 本产品目录中所刊载的产品制造事业所，已取得质量体系认证ISO9001及环境体系认证ISO14001。
- 本产品目录中所刊载的产品性能和规格，若因产品改进等原因而发生变化时，恕不另行通知，敬请谅解。
- 本产品目录刊载2024年2月截至的价格、交期，本公司保留随时变更价格及交期的权利，恕不另行通知。订购前请与本公司确认。
- 若想了解产品详情，请与以下的营业部门联系。
- 本产品目录中所刊载的公司名称及产品名称为各公司的商标或注册商标。
- *Orientalmotor* 是东方马达株式会社的注册商标或商标。

Orientalmotor

东方马达

东方马达中国总公司

欧立恩拓电机商贸(上海)有限公司

上海市长宁区古北路 666 号嘉麒大厦 12 楼　200336

华北・东北

北京 电话 010-8441-7991　传真 010-8441-7295

大连 电话 0411-3967-6880　传真 0411-3967-6881

华东

上海 电话 021-6278-0909　传真 021-6278-0269

苏州 电话 0512-6818-3151　传真 0512-6818-5142

杭州 电话 0571-8650-9669　传真 0571-8650-9670

厦门 电话 0592-523-6001　传真 0592-523-6010

华中

武汉 电话 027-8711-9150　传真 027-8711-9141

华南

深圳 电话 0755-8882-9008　传真 0755-8368-5057

广州 电话 020-8739-5350　传真 020-8739-0892

东莞 电话 0769-2882-0215　传真 0769-2882-0235

欧立恩拓电机商贸（上海）有限公司是日本东方马达株式会社在中国设立的全资子公司。

客户咨询中心

售前咨询：
选型计算、产品替换、资料索取、规格确认、报价纳期、网上订购、研讨会申请

售后支持：
接线确认、使用方法、故障排除、检修依赖

400-820-6516（中文）
400-821-3009（日文）

网址: www.orientalmotor.com.cn

E-mail: sales@orientalmotor.com.cn

官方微信

・免费目录申请
・线上选型工具
・电动机小知识

2024年2月制作

本目录内容以2024年2月之现行资料为准。

为兼顾环保，本印刷物采用无氯漂白（ECF）纸浆以及大豆油墨印刷。

Printed in China 24P 0K 0T A-017CPCP